GUIDE D'INSTRUCTIONS

REMPLACER LES MOTEURS AMT SCHMID PAR LES MOTEURS LINIX





Tél. : 1 450 424-0288 | Téléc. : 1 450 424-7211 | info@amylior.com | amylior.com

INTRODUCTION

Dans le cadre de l'amélioration continue de ses produits, Amylior effectue la transition des moteurs AMT Schmid (AMT) par des moteurs LINIX (LX) sur tous les fauteuils roulants motorisés Alltrack. Ces moteurs ont été choisis pour leur durabilité, leur stabilité de fonctionnement et leur faible niveau sonore. Leur consommation d'énergie optimisée aide aussi à maintenir une plus grande marge de fonctionnement du système en conditions de conduite exigeantes. Cette transition est en vigueur depuis le 1er novembre 2026.

Ce guide présente les instructions étape par étape pour remplacer les moteurs AMT par des moteurs LX. Selon l'application, il couvre le remplacement des moteurs à dégagement de l'engrenage (COG) et à dégagement du frein sur les fauteuils Alltrack à traction médiane (MWD) et à traction hybride (HWD). NOTE : lorsqu'un moteur AMT doit être remplacé, deux moteurs LX sont envoyés.

Il couvre deux types de base :

- **Section A – Traction médiane (MWD) : moteurs à dégagement de l'engrenage ou du frein**
- **Section B – Traction hybride (HWD) : moteurs à dégagement de l'engrenage ou du frein**

Chaque section se termine par le réassemblage, le serrage final des écrous de roue et une liste de vérification du contrôle de la qualité.

FICHIERS DE PROGRAMMATION

IMPORTANT :L'installation adéquate des nouveaux moteurs LX exige le téléversement d'un nouveau fichier dans le fauteuil Alltrack afin d'adapter l'orientation des moteurs et d'optimiser les réglages et paramètres pour les moteurs LX. Un fichier incorrect nuira au rendement de votre fauteuil Alltrack et pourrait rendre la conduite dangereuse.

Le téléversement de ce fichier exige l'équipement de programmation approprié (voir ci-dessous) et le bon fichier. Le fichier approprié a été envoyé avec la confirmation de commande des moteurs LX et peut aussi être obtenu auprès du ***service technique d'Amylior***. Les fichiers sont propres à chaque fauteuil : téléverser uniquement le fichier envoyé pour ce fauteuil.

R-NET 1004832	R-NET D51846	VR2 D50144
		

NOTE : **Avant de commencer l'installation des nouveaux moteurs LX, assurez-vous que votre programmateur fonctionne correctement et que le *logiciel de programmation Amylior* et les *pilotes de clé USB* à jour sont installés et fonctionnels sur votre ordinateur. Les outils de programmation ci-dessus ne sont pas propres à un fabricant, mais le logiciel de programmation Amylior doit être utilisé avec toute clé. Pour une installation simple et efficace, vérifiez tous ces éléments avant de commencer l'installation.**

Tél. : 1 450 424-0288 | Téléc. : 1 450 424-7211 | info@amylior.com | amylior.com

AVANT DE COMMENCER

Précautions de sécurité importantes et conseils techniques

- Avoir le bon fichier de programmation et des logiciels de programmation à jour et fonctionnels.
- Soutenir solidement le fauteuil, roue motrice soulevée du sol, avant de retirer la roue.
- Garder les fixations, goupilles et rondelles bien organisées pour le réassemblage.
- Utiliser toujours les nouveaux boulons fournis avec le moteur LX.
- Visser les boulons du moteur à la main avant de les serrer, afin d'éviter de fausser le filetage.
- Acheminer les fils du moteur sans plis ni coudes et ne les pincer pas en réinstallant le couvercle avant.
- Garder les roues motrices soulevées du sol jusqu'à la fin de la programmation. Une fois la programmation terminée, vérifier la marche avant, la marche arrière et la direction dans une zone d'essai dégagée avant de remettre le fauteuil en service.

OUTILS ET ÉQUIPEMENT REQUIS

OUTIL/FOURNITURE	UTILISATION
Douille de 5/8 po	Écrous de roue
Tournevis Phillips n° 2	Vis des garde-boue (roue et avant)
Pinces / pince à bec long	Goupilles de sûreté
Pince coupante	Coupe et taille des attaches de câble
Cliquet avec douille de 10 mm	Vis du moteur
Clé dynamométrique (N·m/lb-po)	Vis du moteur et écrous de roue
Moteur LX neuf avec quatre (4) vis et rondelles de blocage	Installation du moteur
Attaches : trois petites de 190 mm (7.5 po) et une grande	Fixation des fils du moteur
Bloc de bois de 4 x 4 po ou similaire	Appui sous le châssis pour faciliter le retrait de la ou des roues motrices

Spécifications de couple de serrage

FIXATION	COUPLE
Vis du moteur LX (x4)	**9,94 N·m / 88 lb-po**
Écrous de roue (x4)	**30 ± 1,7 N·m / 265 ± 15 lb-po,** en alternance

Renseignements sur le remplacement du moteur (dossier d'entretien)

N° DE SÉRIE	DATE	MOTEUR REMPLACÉ	MOTEUR D'ORIGINE	MOTEUR DE LA TROUSSE
		☐ Gauche ☐ Droit	☐ AMT dég. d'engrenage ☐ AMT dég. du frein	☐ LX

Tél. : 1 450 424-0288 | Téléc. : 1 450 424-7211 | info@amylior.com | amylior.com

SECTION A : FAUTEUILS ALLTRACK À TRACTION MÉDIANE

DÉMONTAGE

Étape 1 – Retirer la roue motrice

Outils requis : douille de 5/8 po et bloc de bois de 4 x 4 po ou similaire

Placer un bloc de bois de 4 x 4 po sous le pivot de la suspension, à l'endroit indiqué par le rectangle ci-dessous. Cette position procure le dégagement nécessaire pour retirer la roue motrice tout en fléchissant la suspension, ce qui facilite le retrait du moteur et l'installation subséquente du nouveau moteur.

Retirer les quatre écrous de roue à l'aide d'une douille de 5/8 po, puis retirer la roue motrice.





Étape 2 – Retirer le garde-boue de la roue

Outil requis : tournevis Phillips n° 2

Retirer les 3 vis du garde-boue de la roue (flèches), puis retirer le garde-boue.





Tél. : 1 450 424-0288 | Téléc. : 1 450 424-7211 | info@amylior.com | amylior.com

Remplacement des moteurs AMT Schmid par LINIX (suite)

Étape 3 – Retirer le garde-boue avant inférieur

Outil requis : tournevis Phillips n° 2

Dévisser la partie inférieure du garde-boue avant et la retirer.





Étape 4 – Retirer la goupille avant (dégagement de l'engrenage seulement)

NOTE : Si le fauteuil est muni de moteurs à dégagement du frein, passer à l'étape 9.

Outil requis : pince à bec long

À l'aide d'une pince à bec long, retirer la goupille de sûreté située sous le bas du garde-boue avant.



Tél. : 1 450 424-0288 | Téléc. : 1 450 424-7211 | info@amylior.com | amylior.com

Étape 5 – Retirer la goupille supérieure

Outil requis : pince à bec long

À l'aide de la même pince, retirer la goupille de sûreté située sur le dessus du moteur.



Étape 6 – Retirer le levier de débrayage du moteur

Retirer le levier de débrayage du moteur (mécanisme de dégagement de l'engrenage) en le tirant vers le haut (flèches).

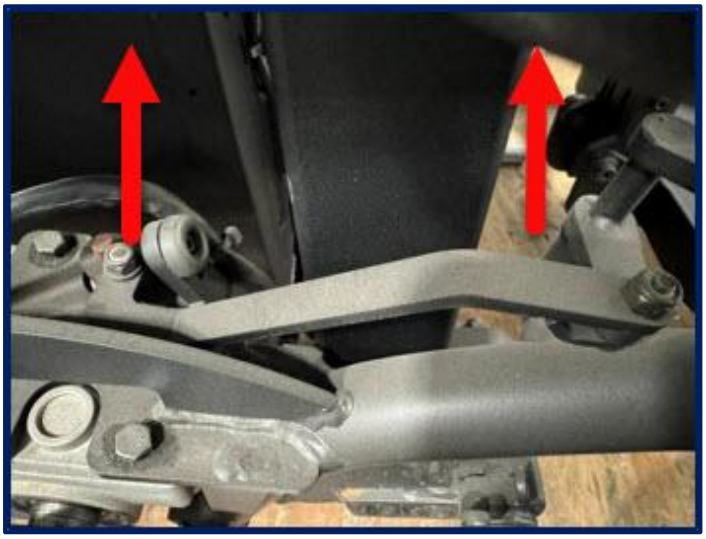

Tél. : 1 450 424-0288 | Téléc. : 1 450 424-7211 | info@amylior.com | amylior.com

Étape 7 – Couper les attaches de câble

Outil requis : pince coupante

Couper les deux attaches de câble (flèches) à l'aide de la pince coupante.

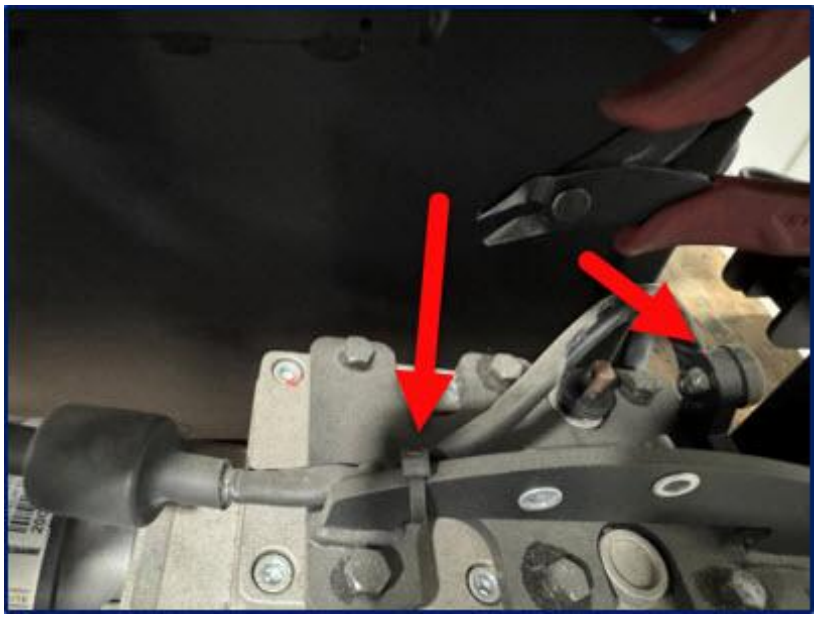

Étape 8 – Retirer les rondelles

Retirer les rondelles qui se trouvaient sous le levier de débrayage du moteur.

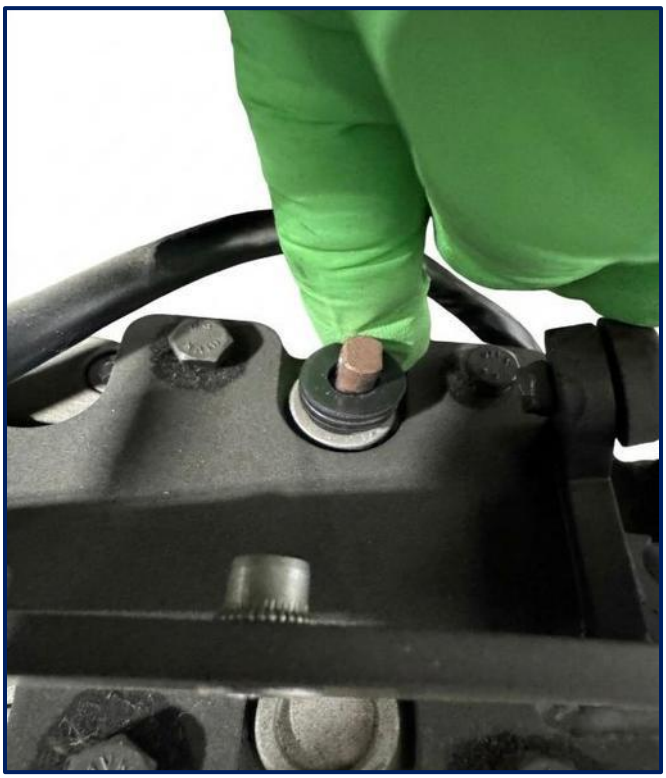

Tél. : 1 450 424-0288 | Téléc. : 1 450 424-7211 | info@amylior.com | amylior.com

Étape 9 – Retirer le couvercle avant et débrancher le moteur

Outil requis : pince coupante

Retirer le couvercle avant pour accéder au module de puissance. Couper l'attache de câble (flèche rouge), puis appuyer sur les deux languettes de verrouillage du connecteur (flèches jaunes) et tirer vers le bas pour débrancher le moteur.

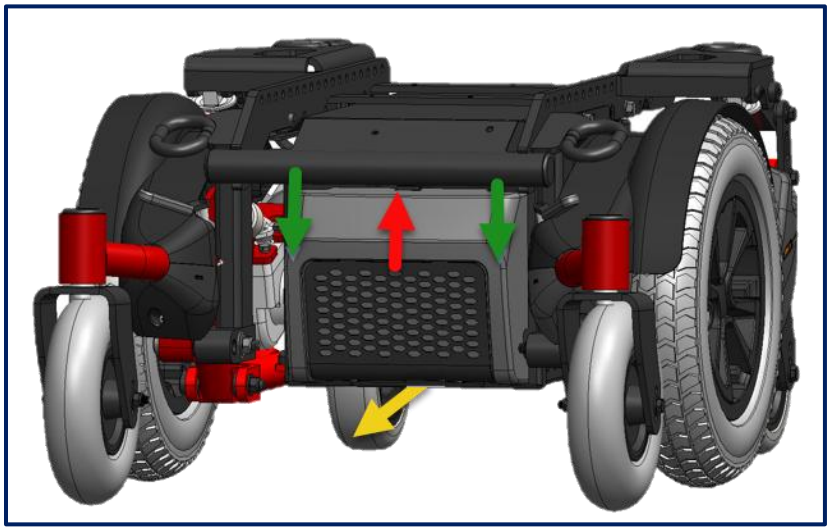



1. **Appuyer sur les deux coins supérieurs (flèches vertes)**
2. **Tirer la partie inférieure vers l'extérieur (flèche jaune)**
3. **Décrocher la partie supérieure (flèche rouge)**

Étape 10 – Retirer les vis du moteur

Outil requis : cliquet avec douille de 10 mm

À l'aide d'un cliquet et d'une douille de 10 mm, dévisser les vis sur le dessus du moteur. Il y en a 6 vis pour le moteur AMT à dégagement de l'engrenage (COG), tel qu'illustré ci-dessous et 4 vis pour le moteur AMT à dégagement du frein.

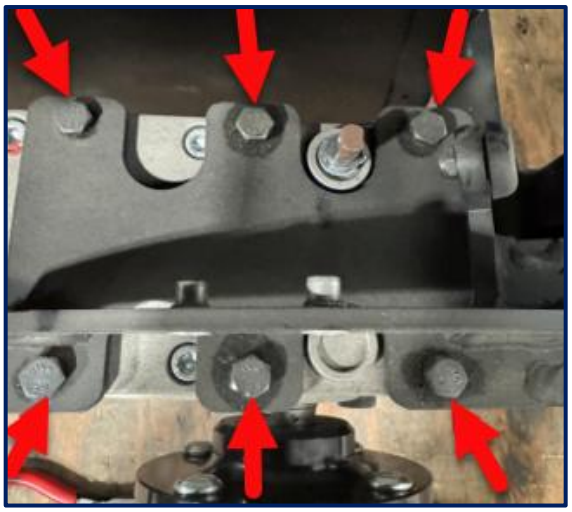



Tél. : 1 450 424-0288 | Téléc. : 1 450 424-7211 | info@amylior.com | amylior.com

Étape 11 – Retirer le moteur AMT

Le châssis toujours soutenu par le bloc de 4 x 4 po, retirer le moteur. Pour faciliter le retrait, faire pivoter légèrement les bras avant et arrière afin de dégager le moteur du bras de suspension, au besoin.



INSTALLATION DU MOTEUR LX

Étape 12 – Positionner le nouveau moteur LX

Installer le nouveau moteur LX.

IMPORTANT : Utiliser les nouveaux boulons et les rondelles de blocage fournis avec le moteur.



Tél. : 1 450 424-0288 | Téléc. : 1 450 424-7211 | info@amylior.com | amylior.com

Étape 13 – Installer les vis du moteur

Outils requis : cliquet avec douille de 10 mm; clé dynamométrique

Placer une rondelle de blocage sur chacun des 4 boulons fournis et les installer. Visser les 4 boulons à la main, puis les engager avec un cliquet et une douille de 10 mm sans les serrer complètement.

COUPLE : Serrer complètement les vis du moteur à l'aide d'une clé dynamométrique à 9,94 N·m / 88 lb-po

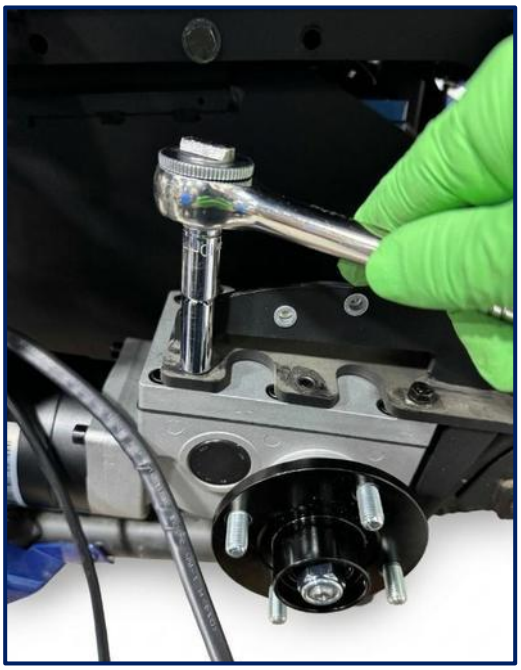

Étape 14 – Fixer les fils du moteur

Outil requis : pince coupante

Installer les trois petites attaches de câble de 7,5 po (190 mm) aux endroits indiqués par les flèches. Couper l'excédent à l'aide de la pince coupante. L'attache indiquée par la flèche verte n'est que pour les moteurs munis d'un encodeur.

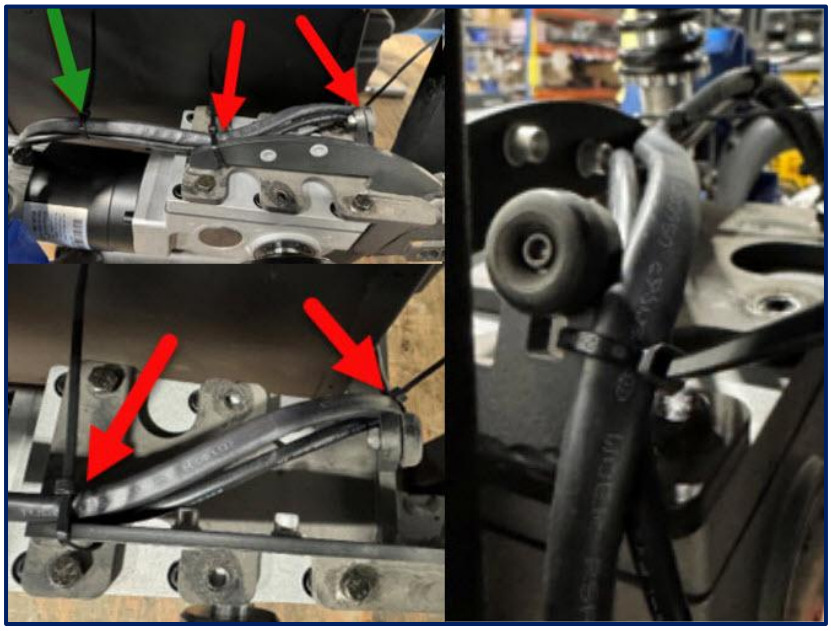

Tél. : 1 450 424-0288 | Téléc. : 1 450 424-7211 | info@amylior.com | amylior.com

Étape 15 – Acheminer les fils

Positionner les fils de façon à ce qu'ils ne soient ni pliés ni coudés, afin d'éviter qu'ils se brisent.



Étape 16 – Brancher le moteur

S'assurer que le fil du moteur est bien positionné et le fixer au plateau des batteries à l'aide de la plus grande attache de câble. Brancher le moteur.



Branchements des moteurs au module de puissance.
Confirmer le moteur gauche/droit sur le fauteuil avant de brancher.

- Gardez les roues motrices soulevées du sol jusqu'à la fin de la programmation. Une fois la programmation terminée, vérifiez la marche avant, la marche arrière et la direction dans une zone d'essai dégagée avant de remettre le fauteuil en service.

Tél. : 1 450 424-0288 | Téléc. : 1 450 424-7211 | info@amylior.com | amylior.com

RÉASSEMBLAGE

Étape 17 – Réinstaller le couvercle avant

Accrocher le couvercle avant à ses attaches/goupilles du haut, puis pousser le bas du couvercle en place vers le plateau des batteries.

ATTENTION : Ne pas pincer les fils du moteur situés de chaque côté du couvercle (flèches).



Étape 18 – Réinstaller le garde-boue avant inférieur

Outil requis : tournevis Phillips n° 2

Réinstaller la partie inférieure du garde-boue avant.



Tél. : 1 450 424-0288 | Téléc. : 1 450 424-7211 | info@amylior.com | amylior.com

Étape 19 – Réinstaller le garde-boue de la roue

Outil requis : tournevis Phillips n° 2

Réinstaller le garde-boue de la roue avec ses 3 vis (flèches).



Étape 20 – Réinstaller la roue motrice

Outils requis : douille de 5/8 po; clé dynamométrique

Réinstaller la roue et ses quatre (4) écrous de roue à l'aide d'une douille de 5/8 po.

COUPLE : Serrer les quatre (4) écrous de roue à l'aide d'une clé dynamométrique à **30 ± 1,7 N·m / 265 ± 15 lb-po**, en alternance : chaque écrou suivi de celui qui lui est opposé (1–2–3–4 tel qu'illustré).



Tél. : 1 450 424-0288 | Téléc. : 1 450 424-7211 | info@amylior.com | amylior.com

CONTRÔLE DE LA QUALITÉ ET VÉRIFICATION

Liste de vérification de l'inspection finale

- ❑ Nouveau fichier téléversé à l'aide de la clé et des outils de programmation
- ❑ Les nouveaux boulons et rondelles de blocage fournis avec le moteur LX ont été utilisés
- ❑ Vis du moteur serrées à 9,94 N·m / 88 lb-po
- ❑ Fils du moteur acheminés sans plis ni coudes et fixés avec des attaches de câble; excédent coupé
- ❑ Connecteur du moteur bien enfoncé du bon côté (moteur gauche/droit)
- ❑ Couvercle avant installé sans pincer les fils du moteur
- ❑ Toutes les vis des garde-boue sont réinstallées
- ❑ Écrous de roue serrés à 30 ± 1,7 N·m / 265 ± 15 lb-po en alternance
- ❑ Aucune pièce de quincaillerie restante

APPROBATION DE LA SECTION

Technicien :	Date :	Vérifié par :	☐ S.O.

Tél. : 1 450 424-0288 | Téléc. : 1 450 424-7211 | info@amylior.com | amylior.com

SECTION B : FAUTEUILS ALLTRACK À TRACION HYBRIDE

DÉMONTAGE

Étape 1 – Retirer la roue motrice

Outils requis : douille de 5/8 po et bloc de bois de 4 x 4 po ou similaire

Placer un bloc de bois de 4 x 4 po sous le pivot de la suspension, à l'endroit indiqué par le rectangle sur la photo ci-contre. Cette position procure le dégagement nécessaire pour retirer la roue motrice tout en fléchissant la suspension, ce qui facilite le retrait du moteur et l'installation subséquente du nouveau moteur.

Retirer les quatre (4) écrous de roue à l'aide d'une douille de 5/8 po, puis retirer la roue motrice.



Étape 2 – Retirer le garde-boue de la roue

Outil requis : tournevis Phillips n° 2

Retirer les 3 vis du garde-boue de la roue (flèches), puis retirer le garde-boue.

NOTE : Les étapes 3 à 7 s'appliquent au remplacement des moteurs AMT à dégagement d'engrenage.

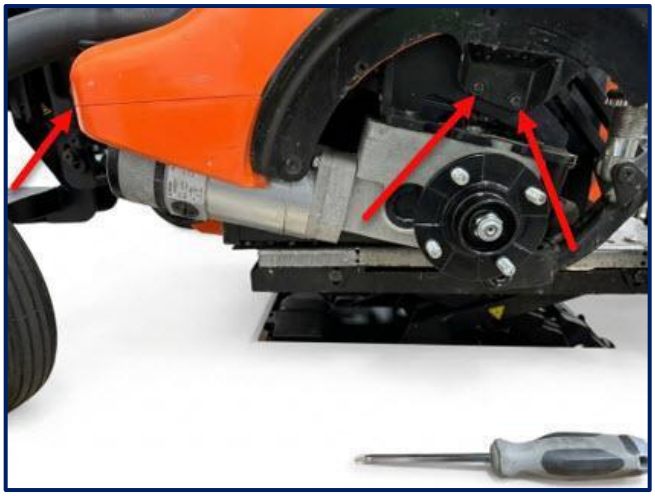



Tél. : 1 450 424-0288 | Téléc. : 1 450 424-7211 | info@amylior.com | amylior.com

Étape 3 – Retirer la goupille inférieure du levier de frein

NOTE : Si le fauteuil est muni de moteurs à dégagement du frein, passer à l'étape 8.

Outil requis : pince à bec long

À l'aide d'une pince à bec long, retirer la goupille de sûreté située sous le bas du garde-boue avant.



Étape 4 – Retirer la goupille supérieure

Outil requis : pince

À l'aide d'une pince, retirer la goupille de sûreté située sur le dessus du moteur.

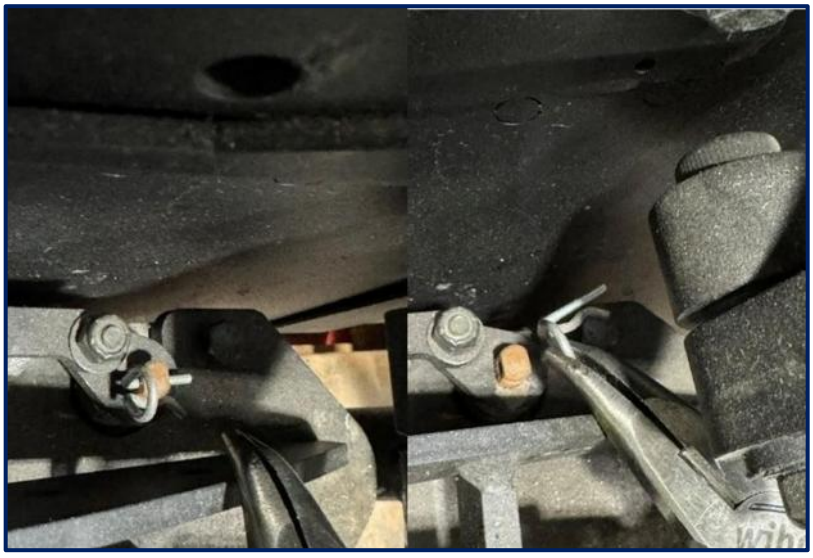

Tél. : 1 450 424-0288 | Téléc. : 1 450 424-7211 | info@amylior.com | amylior.com

Étape 5 – Retirer la goupille supérieure du levier de frein

Outil requis : pince

À l'aide d'une pince, retirer l'autre goupille de sûreté située sous le levier de frein (celle du haut).



Étape 6 – Retirer le levier de débrayage du moteur

Retirer les deux parties du levier de débrayage du moteur en les tirant vers le haut.



Tél. : 1 450 424-0288 | Téléc. : 1 450 424-7211 | info@amylior.com | amylior.com

Étape 7 – Retirer les rondelles

Retirer les rondelles situées sous le levier de débrayage (mécanisme de dégagement de l'engrenage).



Étape 8 – Débrancher le moteur

Outil requis : pince coupante

Retirer le couvercle avant pour accéder au module de puissance. Couper l'attache de câble, puis appuyer sur les deux languettes de verrouillage du connecteur et tirer vers le bas pour débrancher le moteur.

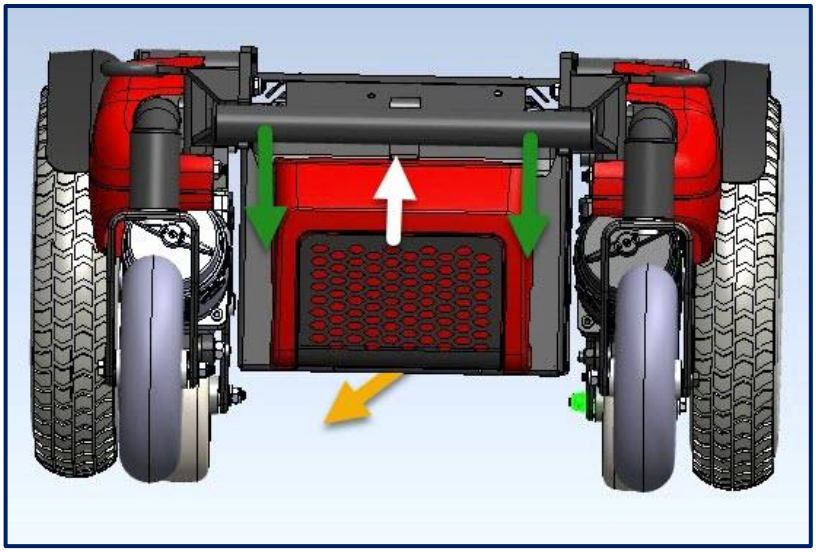



4. **Appuyer sur les deux coins supérieurs (flèches vertes)**
5. **Tirer la partie inférieure vers l'extérieur (flèche jaune)**
6. **Décrocher la partie supérieure (flèche blanche)**

Tél. : 1 450 424-0288 | Téléc. : 1 450 424-7211 | info@amylior.com | amylior.com

Étape 9 – Retirer les vis du moteur

Outil requis : cliquet avec douille de 10 mm

À l'aide d'un cliquet et d'une douille de 10 mm, dévisser les vis sur le dessus du moteur. Il y en a 6 vis pour le moteur AMT à dégagement de l'engrenage (COG), tel qu'illustré ci-dessous et 4 vis pour le moteur AMT à dégagement du frein.

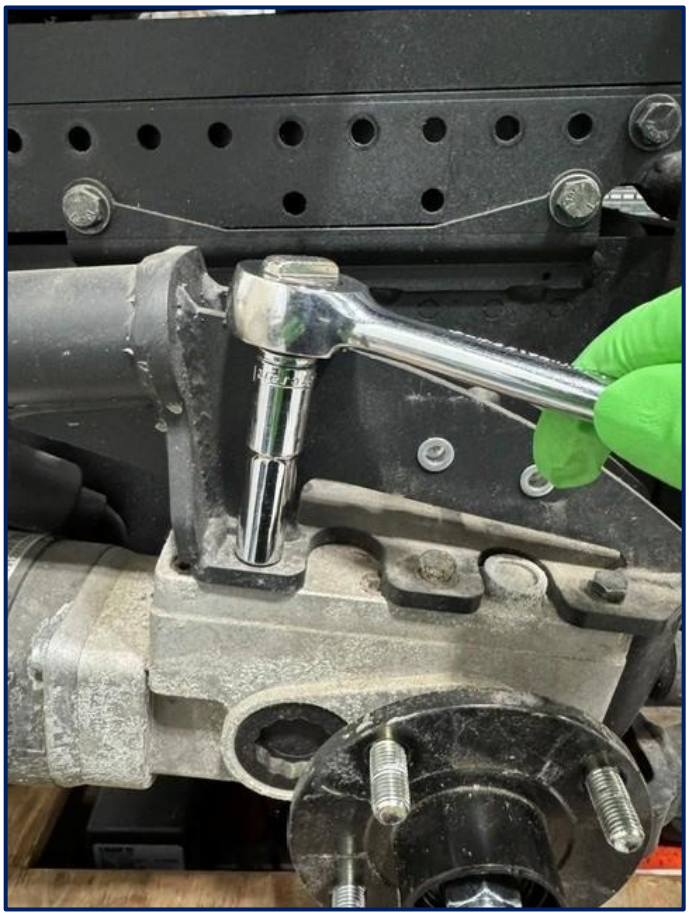

Étape 10 – Retirer le moteur AMT

Retirer le moteur. Pour faciliter le retrait, faire pivoter les bras avant et arrière afin de dégager le moteur du bras de suspension.



Tél. : 1 450 424-0288 | Téléc. : 1 450 424-7211 | info@amylior.com | amylior.com

INSTALLATION DU MOTEUR LX

Étape 11 – Utiliser les nouvelles vis

Utiliser les nouveaux boulons et les rondelles de blocage fournis avec le moteur LX.

IMPORTANT : Ne pas réutiliser les anciens boulons du moteur.



Étape 12 – Positionner le nouveau moteur LX

Installer le nouveau moteur LX. Pour faciliter l'alignement des boulons, soutenir le moteur avec l'avant-bras afin qu'il s'appuie fermement contre la plaque du moteur.



Étape 13 – Installer les nouvelles vis du moteur

Outils requis : cliquet avec douille de 10 mm; clé dynamométrique

Placer une rondelle de blocage sur chacun des 4 boulons fournis et les installer. Visser les 4 boulons à la main, puis les engager avec un cliquet et une douille de 10 mm sans les serrer complètement.

COUPLE : Serrer complètement les boulons du moteur à l'aide d'une clé dynamométrique à 9,94 N·m / 88 lb-po



Tél. : 1 450 424-0288 | Téléc. : 1 450 424-7211 | info@amylior.com | amylior.com

Étape 14 – Acheminer les fils

Positionner les fils de façon à ce qu'ils ne soient ni pliés ni coudés, afin d'éviter qu'ils se brisent.



Étape 15 – Brancher le moteur

S'assurer que le fil du moteur est bien positionné et le fixer au boîtier des batteries à l'aide de la plus grande attache de câble. Brancher le moteur.



Branchements des moteurs au module de puissance.
Confirmer le moteur gauche/droit sur le fauteuil avant de brancher.

Tél. : 1 450 424-0288 | Téléc. : 1 450 424-7211 | info@amylior.com | amylior.com

RÉASSEMBLAGE

Étape 16 – Réinstaller le couvercle avant

Accrocher le couvercle avant à ses attaches/goupilles du haut, puis pousser le bas du couvercle en place vers le plateau des batteries.

ATTENTION : Ne pas pincer les fils du moteur situés de chaque côté du couvercle (flèches).



Étape 17 – Réinstaller le garde-boue de la roue

Outil requis : tournevis Phillips n° 2

Réinstaller le garde-boue de la roue avec ses 3 vis.



Tél. : 1 450 424-0288 | Téléc. : 1 450 424-7211 | info@amylior.com | amylior.com

Remplacement des moteurs AMT Schmid par LINIX (suite)

Étape 18 – Réinstaller la roue motrice

Outils requis : douille de 5/8 po; clé dynamométrique

Réinstaller la roue et ses quatre (4) écrous de roue à l'aide d'une douille de 5/8 po.

COUPLE : Serrer les quatre (4) écrous de roue à l'aide d'une clé dynamométrique à **30 ± 1,7 N·m / 265 ± 15 lb-po** , en alternance : chaque écrou suivi de celui qui lui est opposé (1–2–3–4 tel qu'illustré).



CONTRÔLE DE LA QUALITÉ ET VÉRIFICATION

Liste de vérification de l'inspection finale

- ❑ Nouveau fichier téléversé à l'aide de la clé et des outils de programmation
- ❑ Les nouveaux boulons et rondelles de blocage fournis avec le moteur LX ont été utilisés
- ❑ Vis du moteur serrées à 9,94 N·m / 88 lb-po
- ❑ Fils du moteur acheminés sans plis ni coudes et fixés avec des attaches de câble; excédent coupé
- ❑ Connecteur du moteur bien enfoncé du bon côté (moteur gauche/droit)
- ❑ Couvercle avant installé sans pincer les fils du moteur
- ❑ Toutes les vis des garde-boue sont réinstallées
- ❑ Écrous de roue serrés à 30 ± 1,7 N·m / 265 ± 15 lb-po en alternance
- ❑ Aucune pièce de quincaillerie restante

APPROBATION DE LA SECTION

Technicien :	Date :	Vérifié par :	☐ S.O.

Tél. : 1 450 424-0288 | Téléc. : 1 450 424-7211 | info@amylior.com | amylior.com