AMYLIOR

GUIDE D'INSTRUCTION

CÂBLAGE POUR SIÈGE ÉLÉVATEUR MOTORISÉ

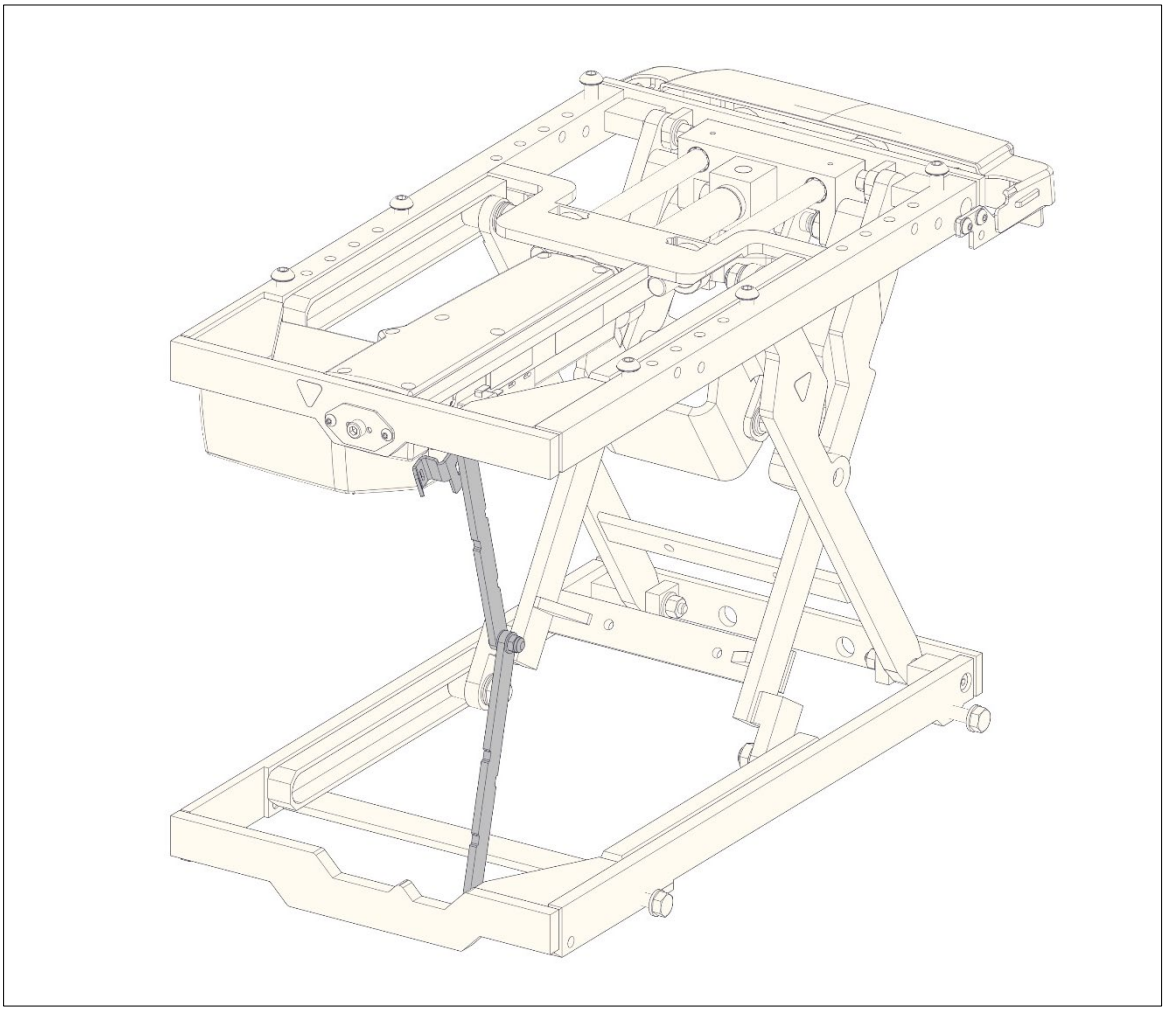

Téléphone : 1 450 424-7111 | Fax : 1 450 424-7211 | info@amylior.com | amylior.com

Table des matières

Introduction 3
Important 3
CHOISIR UNE CONFIGURATION 4
Préparation 5
Outils nécessaires 5
Attaches à tête d'équerre 5
1.0 INSTRUCTIONS DE CÂBLAGE 6
1.1 Avant de commencer 6
1.2 Démontage 6
1.3 Remontage 6
2.0 Siège élévateur sans le câble du vérin le long du guide-câble 7
3.0 Siège élévateur avec le câble du vérin le long du guide-câble 13
4.0 COMBO : modules de bascule et de siège élévateur 14
5.0 TEST DE FONCTIONNEMENT 18

Téléphone : 1 450 424-7111 | Fax : 1 450 424-7211 | info@amylior.com | amylior.com

CÂBLAGE POUR SIÈGE ÉLÉVATEUR MOTORISÉ (SUITE)

INTRODUCTION

Pour éviter de pincer les câbles, les instructions suivantes expliquent comment acheminer et fixer les câbles, **à l'aide du guide-câble**, pour les configurations avec siège élévateur motorisé seulement ou en combinaison avec un siège élévateur motorisé et une bascule motorisée.

MISE EN GARDE : Avant d'effectuer les travaux de remplacement, il est important de lire et de comprendre toutes les instructions suivantes. Si ces instructions ne sont pas comprises ou les directives ne sont pas suivies, les techniciens et/ou les utilisateurs pourraient être blessés, l'équipement pourrait être endommagé et la garantie pourrait être annulée. Pour plus d'informations sur les pièces ou pour toute question, veuillez contacter le soutien technique d'Amylior par courriel à techsupport@amylior.com ou par téléphone au 1 888 453-0311.

Afin d'éviter les blessures pendant l'exécution des travaux de câblage, le fauteuil roulant ne doit pas être occupé.

MISE EN GARDE : Peu importe où les câbles sont attachés, il est très important de ne laisser dépasser aucun câbles du fauteuil roulant ou former une boucle qui pourrait s'accrocher à un objet externe lors des déplacements. Cela pourrait causer de graves dommages aux composants du fauteuil roulant, à son système d'alimentation ou même des blessures à l'utilisateur.

DANGER: Les techniciens doivent s'assurer qu'il n'y a aucun risque de pincer les câbles tout au long du mouvement lors de l'utilisation des modules de positionnement motorisés. Des câbles pincés peuvent endommager le système d'alimentation du fauteuil roulant et entraîner des dommages à l'équipement et/ou des blessures corporelles.

NOTE: Les attaches à tête d'équerre grises ou jaunes sur les images de ce guide sont à titre indicatif seulement, car normalement ces attaches sont noires.
Avant d'entreprendre quelconque ajustement, il est important de prendre des photos ou de noter l'emplacement des câbles et la façon dont ils sont fixés/attachés pour les remettre au même endroit et les fixer de la même façon.

IMPORTANT

L'endroit où se trouve le guide-câble dépend des options motorisés su fauteuil roulant. Pour un fauteuil muni d'un siège élévateur motorisé seulement, le guide-câble est situé à l'avant du fauteuil. Pour un fauteuil muni d'une combinaison (un combo) d'un siège élévateur et d'une bascule motorisée, le guide-câble est situé à l'arrière du fauteuil.

Tous les câbles de vérin ne devront pas nécessairement passer le long du guide-câble. Dans certains cas, d'autres câbles tels que les câbles de la boîte de commande ou d'alimentation seront acheminés le long du guide-câble. Il y a différentes configurations éventuelles pour l'utilisation du guide-câble.

CÂBLAGE POUR SIÈGE ÉLÉVATEUR MOTORISÉ (SUITE)

Trois configurations sont possibles :

1. Avec un siège élévateur seulement: le câble du vérin n'est pas acheminé le long du guide-câble, mais d'autres câbles le seront.
2. Avec un siège élévateur seulement: le câble du vérin et possiblement d'autres câbles seront acheminés le long du guide-câble.
3. Avec un combo (bascule et siège élévateur motorisés): certains câbles seront acheminés le long du guide-câble dépendant de l'électronique.

CHOISIR UNE CONFIGURATION

Trois configurations possible : (le câble du vérin est en vert)

Configuration 1

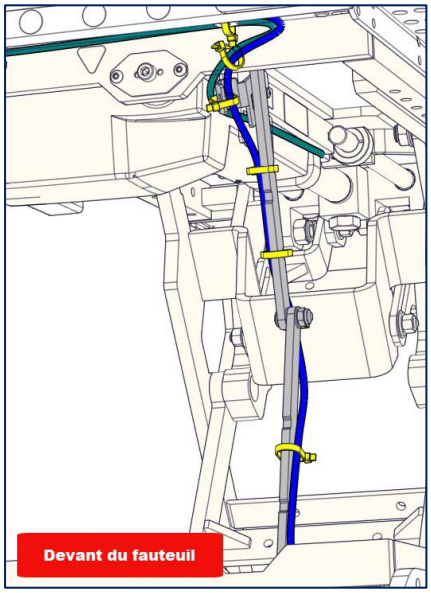

Avec un **siège élévateur seulement**, le câble du vérin du siège élévateur n'est pas acheminé le long du guide-câble, mais d'autres câbles peuvent l'être. Le guide-câble est situé à l'avant du fauteuil.

Configuration 2

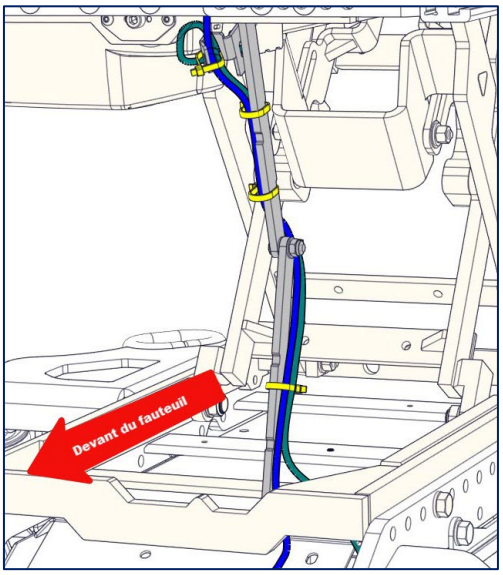

Avec un **siège élévateur seulement**, le câble du vérin du siège élévateur est acheminé le long du guide-câble situé à l'avant du fauteuil.

Configuration 3

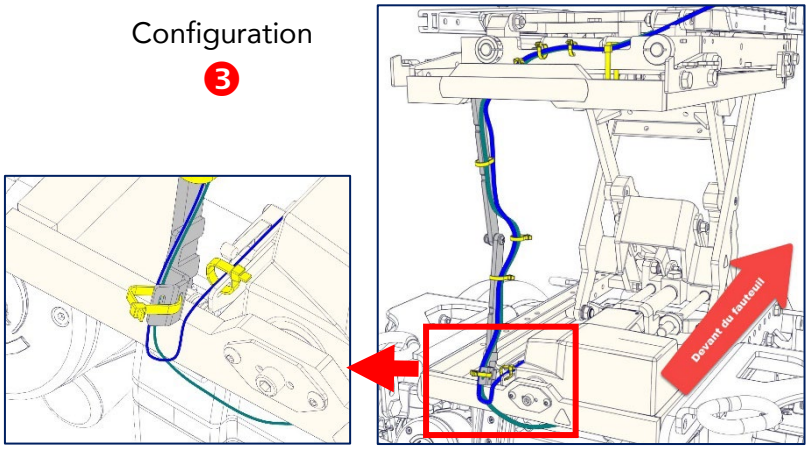

Avec **un combo (bascule et siège élévateur motorisés)**, le câble du vérin du siège élévateur ou d'autres câbles sont acheminés le long du guide-câble. Le guide-câble est situé à l'arrière du fauteuil.

Téléphone : 1 450 424-7111 | Fax : 1 450 424-7211 | info@amylior.com | amylior.com

CÂBLAGE POUR SIÈGE ÉLÉVATEUR MOTORISÉ (SUITE)

PRÉPARATION

Outils nécessaires

1 x pince coupante	
1 x lampe portative	
1 x ruban à mesurer	
1 x camera	

Attaches à tête d'équerre

Attaches de 190 mm (7 ½ po) de long et 5 mm (3/16 po) de large Dorénavant nommées moyennes Note: L'utilisation de ces attaches est recommandée, sauf indication contraire.	
Attaches de 140 mm (5 ½ po) de long et 4 mm (5/32 po) de large Dorénavant nommées petites	

Téléphone : 1 450 424-7111 | Fax : 1 450 424-7211 | info@amylior.com | amylior.com

CÂBLAGE POUR SIÈGE ÉLÉVATEUR MOTORISÉ (SUITE)

1.0 INSTRUCTIONS DE CÂBLAGE

1.1 Avant de commencer

a. Mettre le fauteuil en marche et activer le siège élévateur à sa position la plus haute.
b. **Prendre des photos** du mécanisme d'assise en entier tels que ses câbles et les endroits où se trouvent les attaches.

MISE EN GARDE !
Après l'exécution des étapes ci-dessus, éteindre le fauteuil et débrancher la batterie. Consulter le Manuel de l'utilisateur à la section "Utilisation et retrait des batteries » pour plus de précision.

1.2 Démontage

a. Retirer les attaches soigneusement afin d'éviter d'endommager les câbles.
b. Déconnecter les câbles le long du guide-câble et remplacer les câbles défectueux au besoin. .

1.3 Remontage

MISE EN GARDE !
Pour éviter le pincement des câbles, des dommages ou des problèmes à l'équipement, tous les câbles et les attaches doivent être réinstallés conformément aux instructions de ce guide. Sauf indication contraire, les attaches doivent être suffisamment serrées pour empêcher toute rotation/mouvement excessif des câbles, mais pas trop serrées pour endommager ou tendre les câbles.

Deux types de guide-câble :

a. Avec des coches le long du guide-câble afin de repérer les endroits pour fixer les attaches.
b. Sans coche.

NOTE : Les instructions contenues dans ce guide utilisent un guide-câble avec des coches. Les attaches qui devront être installées sur un guide-câble sans coche, doivent être au même endroit que le guide-câble avec coches. Que le guide-câble ait des coches ou non, les endroits des attaches seront référés à l'aide des lettres a à f selon la légende ci-dessous.

Endroits des coches mesurés depuis le pivot central

a = 73 mm (2 7/8 po)
b = 38 mm (1 ½ po)
c = 73 mm (3 ½ po)
d = 117 mm (4 5/8 po)
e = 67 mm (2 5/8 po)
f = 86 mm (3 3/8 po)

Guide-câble

* Avec un combo (bascule et siège élévateur motorisés) la partie supérieure devient la partie inférieure, mais les lettres conservent leur identité.

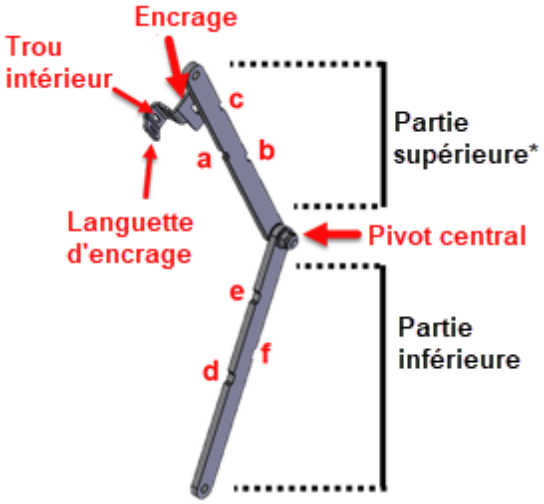

Téléphone : 1 450 424-7111 | Fax : 1 450 424-7211 | info@amylior.com | amylior.com

CÂBLAGE POUR SIÈGE ÉLÉVATEUR MOTORISÉ (SUITE)

Structure de l'assise pour siège élévateur motorisé seulement

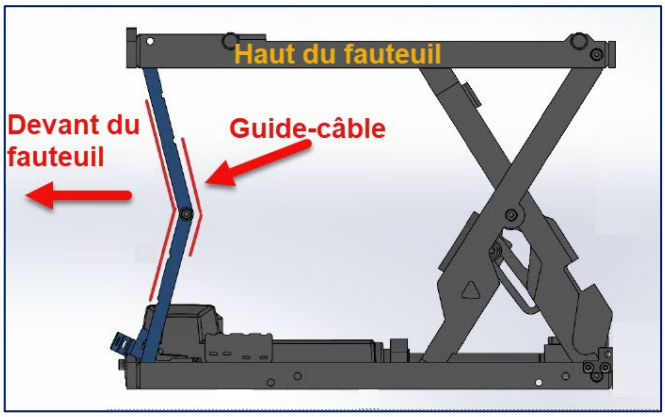

Le guide-câble est situé à l'avant d'un fauteuil muni d'un siège élévateur seulement.

Structure de l'assise pour COMBO bascule/siège élévateur

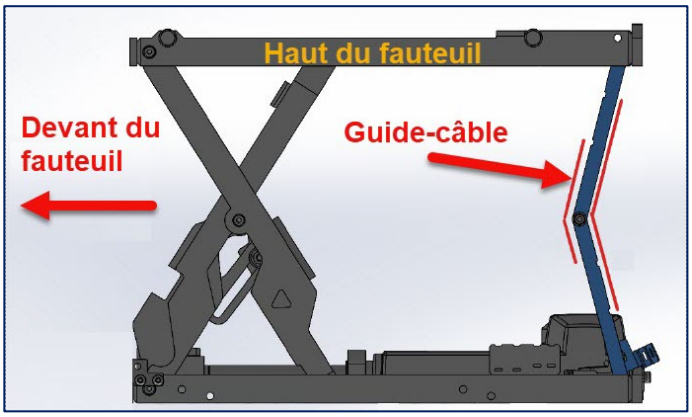

Le guide-câble est situé à l'arrière d'un fauteuil muni d'un combo (bascule et siège élévateur).

Trois configurations sont possibles :

Configurations avec siège élévateur seulement (image de gauche)

1. Le câble du vérin du siège élévateur n'est pas acheminé le long du guide-câble, mais d'autres câbles peuvent l'être. Consulter la section 2.0 "Siège élévateur sans le câble du vérin le long du guide-câble » ci-dessous.
2. Le câble du vérin du siège élévateur est acheminé le long du guide-câble et d'autres câbles peuvent l'être aussi. Consulter la section 3.0 "Siège élévateur avec le câble du vérin le long du guide-câble » à la page 13.

Configurations avec COMBO bascule/siège élévateur (image de droite)

3. Le câble du vérin du siège élévateur et/ou d'autres câbles sont acheminés le long du guide-câble. Consulter la section 4.0 "COMBO : modules de bascule et de siège élévateur" à la page 14.

2.0 SIÈGE ÉLÉVATEUR SANS LE CÂBLE DU VÉRIN LE LONG DU GUIDE-CÂBLE

NOTE : Consulter l'image 1.3 de la page précédente pour la légende des emplacements des coches destinés aux attaches.

2.1 À l'aide d'une attache, fixer tous les câbles provenant de la base, le long du côté droit (face au fauteuil) du guide-câble. Fixer une attache à la coche « f » (les coches « e » et « d » ne sont pas utilisées pour cette procédure). Les câbles doivent être parallèles au guide-câble et glisser légèrement dans les attaches. Pour plus d'un câble, l'ordre doit être conservé, même après le demi-tour autour du pivot central et le long du côté gauche du guide-câble. Cela signifie que le premier câble sur la partie inférieure du guide-câble doit rester en premier après le demi-tour autour du pivot central sur la partie supérieure du guide-câble. Consulter l'image 2.1 à la page suivante ou à l'image 3.1 à la page 13.

Téléphone : 1 450 424-7111 | Fax : 1 450 424-7211 | info@amylior.com | amylior.com

CÂBLAGE POUR SIÈGE ÉLÉVATEUR MOTORISÉ (SUITE)

NOTE : La tête des attaches doit toujours faire face à l'extérieur et vers l'arrière pour éviter toute obstruction lors de la fermeture du guide-câble.

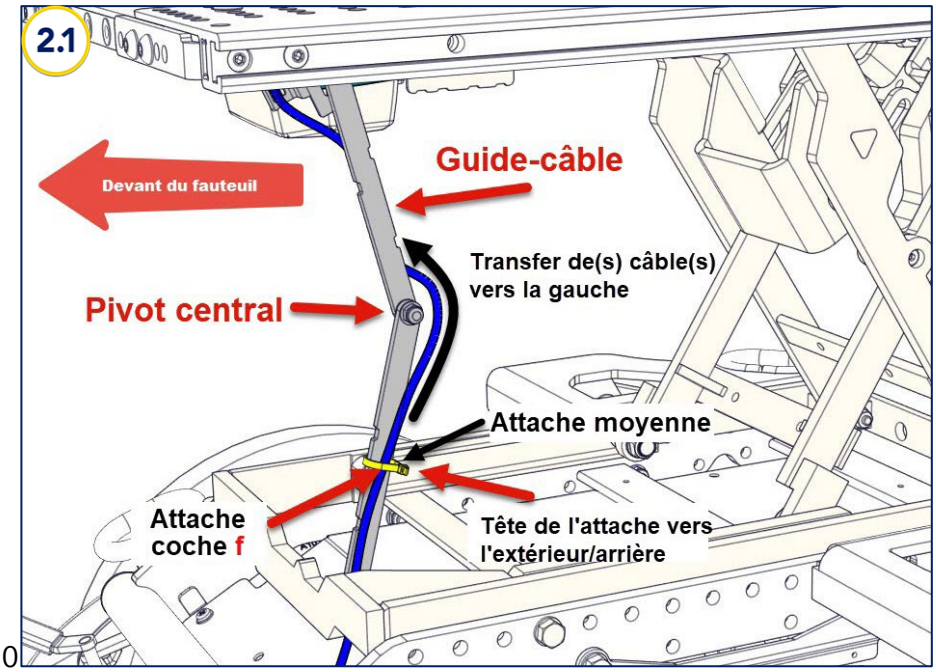

0

ASTUCE : Toujours attacher une attache au(x) câble(s) près du pivot central (sans joindre le guide-câble) pour empêcher le(s) câble(s) de frotter contre le guide-câble lorsqu'il s'ouvre et se ferme. Pour protéger la gaine du câble, fixer une attache même s'il n'y a qu'un seul câble. La tête doit faire face à l'extérieur et vers l'arrière du guide-câble.

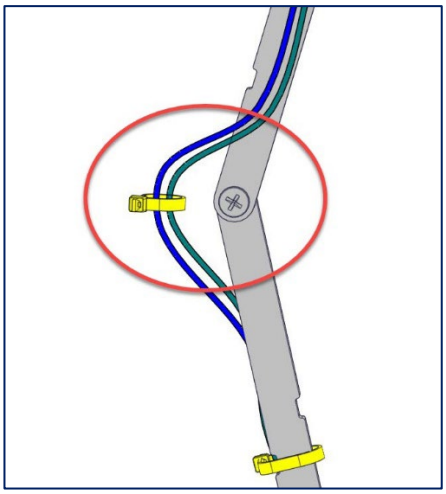

Téléphone : 1 450 424-7111 | Fax : 1 450 424-7211 | info@amylior.com | amylior.com

CÂBLAGE POUR SIÈGE ÉLÉVATEUR MOTORISÉ (SUITE)

2.2 À ce stade, en faisant face au fauteuil, tous les câbles au-dessus du pivot central doivent se trouver du côté gauche du guide-câble. Tout en laissant un jeu de 20-25 mm (¾-1 po) près du pivot central, fixer les câbles aux coches "b" et "c" sur le guide-câble (la coche "a" n'est pas utilisée).

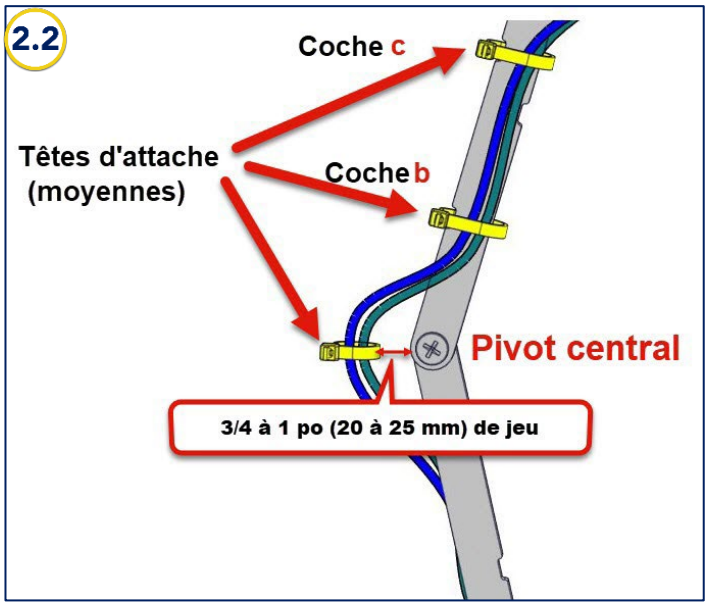

.

2.3 Tous les câbles, à l'exception du câble d'extension du vérin, doivent être fixés avec une attache à l'intérieur du trou intérieur de la languette d'ancrage. La tête de l'attache doit être vers l'extérieur de la languette d'ancrage.

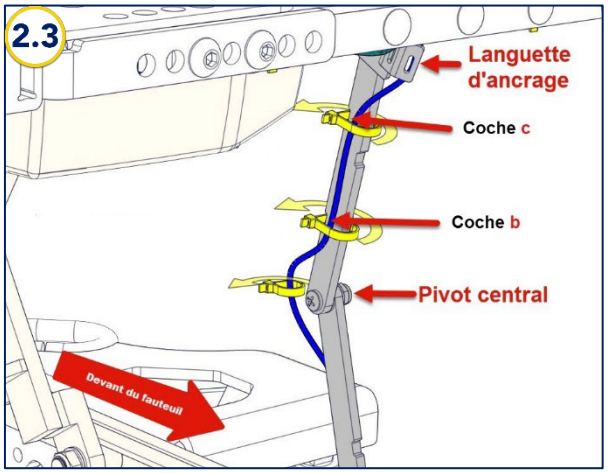

Image A

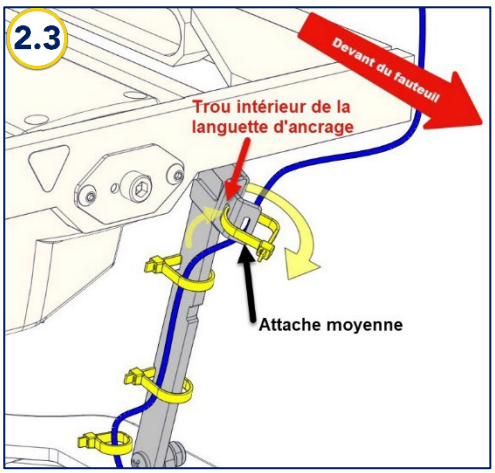

Image B

Téléphone : 1 450 424-7111 | Fax : 1 450 424-7211 | info@amylior.com | amylior.com

CÂBLAGE POUR SIÈGE ÉLÉVATEUR MOTORISÉ (SUITE)

2.4 Amener tous les câbles vers le haut et sous la plaque d'assise. Les câbles doivent passer le long de l'assise vers l'avant du fauteuil. Repérer les 2 languettes d'ancrage sous l'assise. Consulter l'image 2.7 ci-dessous.

NOTE : Pour un fauteuil muni d'un **REPOSE-JAMBE MONOPIÈCE MOTORISÉ** procéder à l'étape 2.12 de la page 12.

2.5 À l'aide des deux languettes de fixation le long de l'avant de l'assise, insérer une petite attache dans chaque languette et autour des câbles. Ne serrer les attaches qu'à moitié pour que les câbles puissent bouger librement. Elles seront resserrées ultérieurement. Consulter l'image 2.7 pour l'emplacement des languettes.

2.6 Brancher tous les câbles, y compris le câble de la batterie. Au besoin, consulter le Manuel de l'utilisateur pour le branchement du câble de la batterie. Mettre le fauteuil en marche.

2.7 Tout en surveillant de près les câbles récemment installés, fermer LENTEMENT le module du siège élévateur motorisé. Vérifier qu'aucun câbles ne soient tendus ou écrasés/pincés pendant le mouvement. Peut-être que certains câbles devront être déplacés ou certaines attaches retirées et refixées moins serrées pour éviter les dommages. Il devrait y avoir un certain mouvement dans les câbles, mais pas au point de créer des boucles surdimensionnées. Consulter l'image 2.7 ci-dessous.

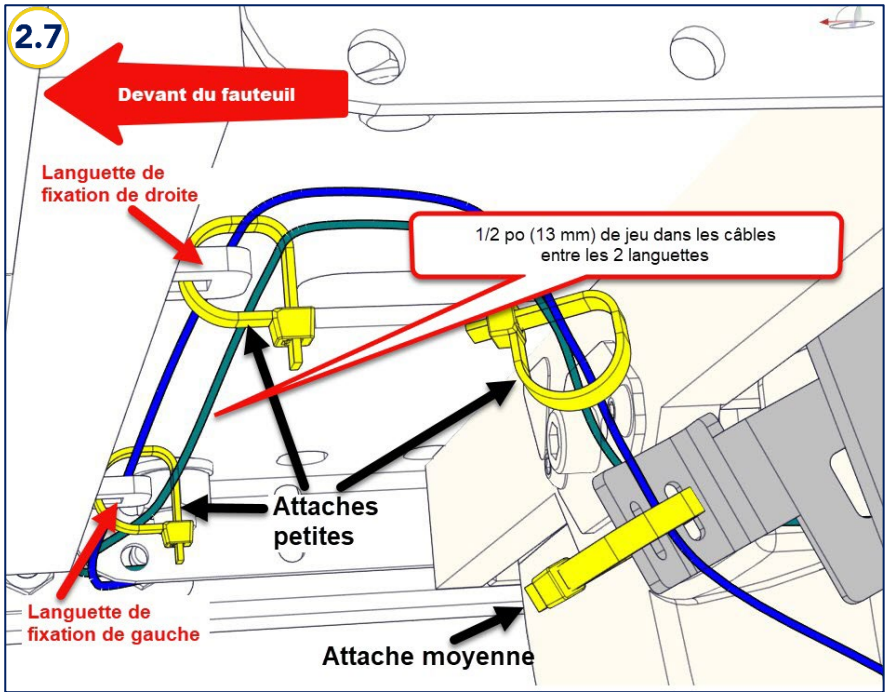

Téléphone : 1 450 424-7111 | Fax : 1 450 424-7211 | info@amylior.com | amylior.com

CÂBLAGE POUR SIÈGE ÉLÉVATEUR MOTORISÉ (SUITE)

2.8 Activer le siège élévateur à sa position la plus élevée. Sous l'assise, près de la languette de fixation de droite, les câbles doivent former une demi-boucle d'environ 40 mm (1-½ po) de rayon qui régressera légèrement lorsque le module s'abaissera. Consulter l'image 2.8 ci-dessous.

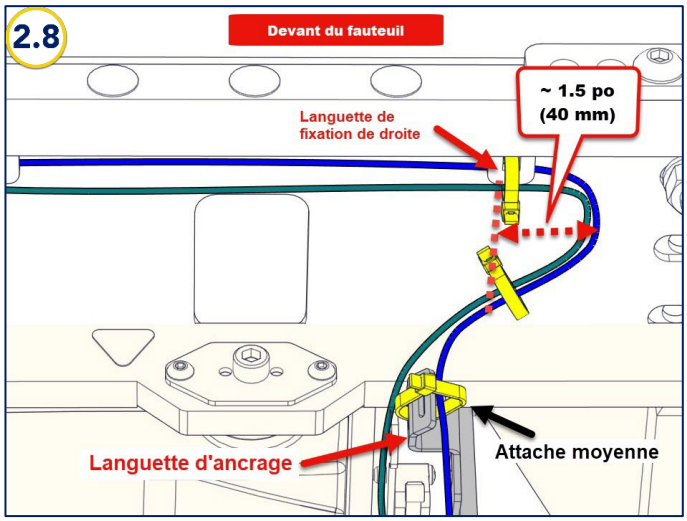

2.9 Il est maintenant temps de serrer les attaches qui ont été installées sur les languettes à l'étape 2.5. Encore une fois, les attaches ne doivent pas être trop serrées, les câbles doivent pouvoir glisser à travers les attaches. Laissez environ 15 mm (½ po) de jeu dans les câbles entre les deux languettes de fixation.

2.10 Face au fauteuil, repérer la languette d'ancrage du guide-câble sous le côté droit de l'assise. Mesurer environ 50 mm (2 po) de la languette d'ancrage vers la languette de fixation de droite. À l'aide d'une petite attache, joindre les câbles ensemble en la laissant un peu lâche pour permettre un mouvement pendant l'activation du module.

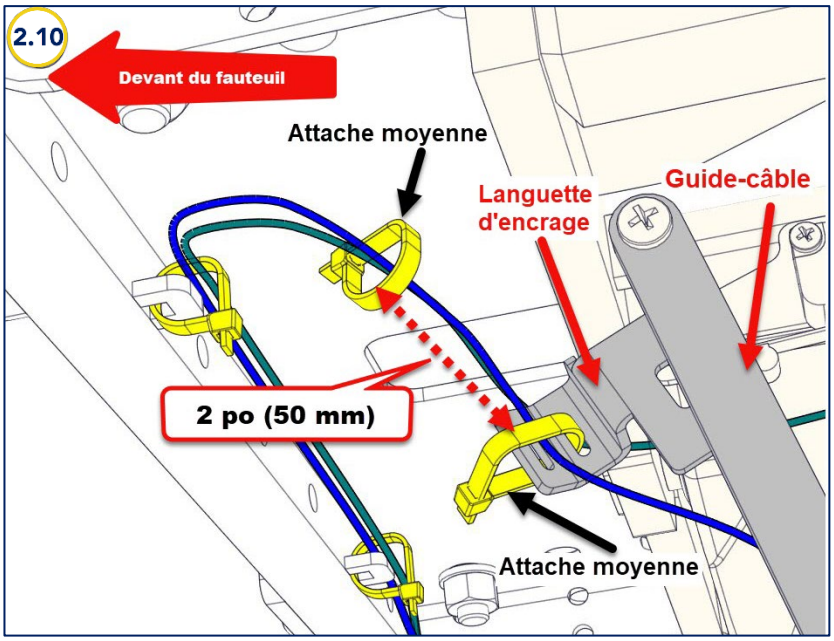

Téléphone : 1 450 424-7111 | Fax : 1 450 424-7211 | info@amylior.com | amylior.com

CÂBLAGE POUR SIÈGE ÉLÉVATEUR MOTORISÉ (SUITE)

2.11 À l'aide d'attaches, fixer tous les câbles qui n'ont pas été attachés. L'excès des attaches peut être coupé, au ras de la tête. Les bords coupant doivent être limés pour éviter tout dommage ou blessure.

Passer à la section 5.0 pour le test de fonctionnement

NOTE: Pour un fauteuil muni d'un **REPOSE-JAMBE MONOPIÈCE MOTORISÉ** suivre les étapes suivantes :

2.12 En utilisant les deux trous de fixation derrière le repose-jambe motorisé et au-dessus du support de vérin, insérer une petite attache dans chaque trou et autour des câbles. Ne pas serrer les attaches pour que les câbles puissent bouger librement. Elles seront resserrées plus tard. Consulter l'image 2.17 ci-dessous pour l'emplacement des trous de fixation.

2.13 Brancher tous les câbles, y compris le câble de la batterie. Au besoin, consulter le Manuel de l'utilisateur pour le branchement du câble de la batterie. Mettre le fauteuil en marche.

2.14 Tout en surveillant de près les câbles récemment installés, fermer LENTEMENT le module du siège élévateur motorisé. Vérifier qu'aucun câbles ne soient tendus ou écrasés/pincés pendant le mouvement. Peut-être que certains câbles devront être déplacés ou certaines attaches retirées et refixées moins serrées pour éviter les dommages. Il devrait y avoir un certain mouvement dans les câbles, mais pas au point de créer des boucles surdimensionnées.

2.15 Activer le siège élévateur à sa position la plus élevée. Sous l'assise, sur le côté droit, les câbles provenant du guide-câble doivent former une demi-boucle d'environ 50-75 mm (2-3 po) de rayon qui régressera légèrement lorsque le module s'abaissera. Consulter l'image 2.17 ci-dessous

2.16 Il est maintenant temps de serrer les attaches qui ont été installées dans les trous à l'étape 2.12. Encore une fois, les attaches ne doivent pas être trop serrées, les câbles doivent pouvoir glisser à travers les attaches. Laissez environ 15 mm (½ po) de jeu dans les câbles entre les deux trous de fixation.

2.17 Face au fauteuil, repérer le trou de fixation à droite du repose-jambe motorisé sous la plaque d'assise. Mesurer environ 50 mm (2 po) du trous vers le guide-câble. À l'aide d'une petite attache, joindre les câbles ensemble en la laissant un peu lâche pour permettre un mouvement pendant l'activation du module.

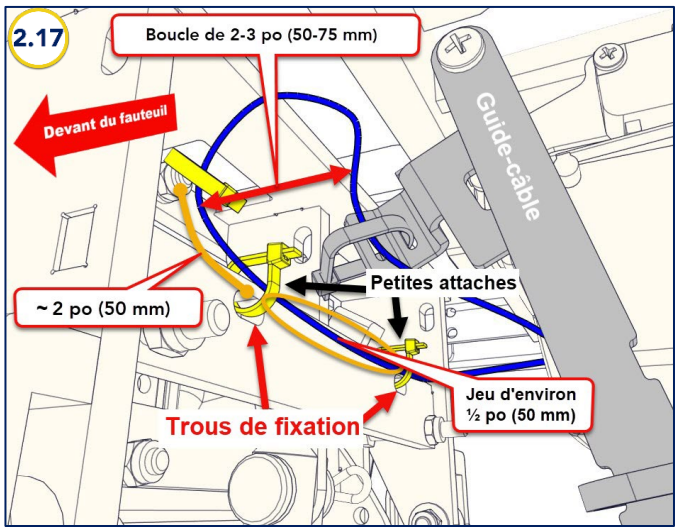

Passer à la section 5.0 pour le test de fonctionnement

3.0 SIÈGE ÉLÉVATEUR AVEC LE CÂBLE DU VÉRIN LE LONG DU GUIDE-CÂBLE

3.1 Commencer à la section 2.0. Suivez les instructions jusqu'à l'étape 2.3 (inclusivement) avant de passer aux étapes suivantes. Ne pas serrer les attaches jusqu'au bout pour le moment. Ceci aidera à faire des ajustements dans les câbles au fur et à mesure qu'elles sont installées.

NOTE : S'assurer que les câbles restent parallèles le long du guide-câble et dans le même ordre. Ceci signifie que le câble qui est le premier sur la partie inférieure du guide-câble doit rester le premier après le demi-tour autour du pivot central sur la partie supérieure du guide-câble, tel qu'indiqué sur l'image 3.1 ci-dessous.

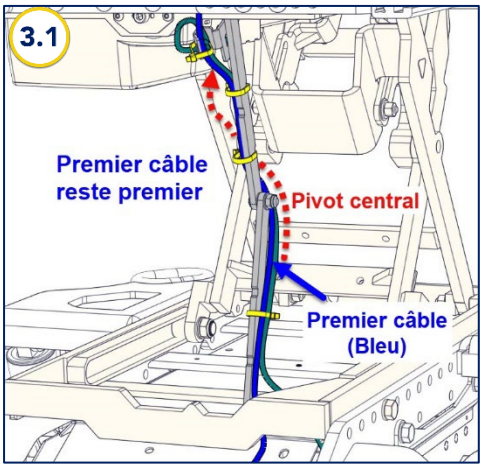

3.2 Consulter l'image 3.2 ci-dessous. Laisser environ 20-25 mm (¾-1 po) supplémentaire au câble d'extension du vérin pour créer une petite boucle. À l'aide d'une attache, fixer tous les câbles au trou intérieur de la languette d'ancrage en mettant la tête d'attache vers l'extérieur de la languette d'ancrage.

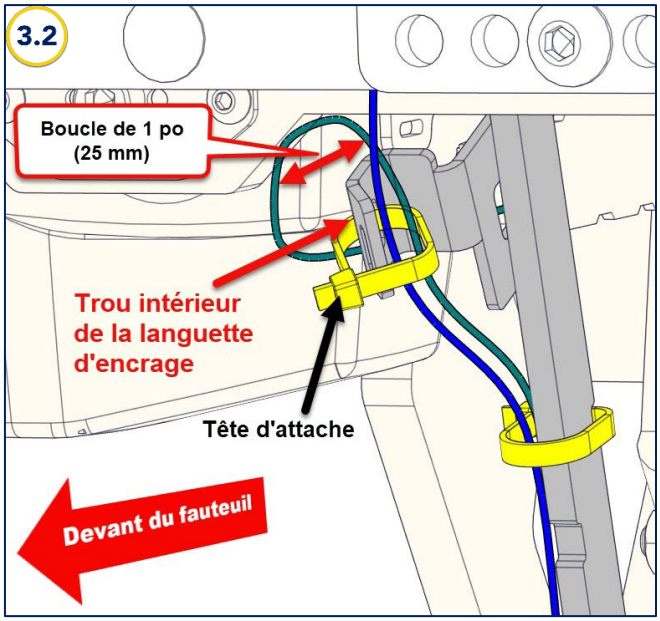

Téléphone : 1 450 424-7111 | Fax : 1 450 424-7211 | info@amylior.com | amylior.com

3.3 Il est maintenant temps de serrer les attaches qui ont été installées le long du guide-câble. Encore une fois, les attaches ne doivent pas être trop serrées, les câbles doivent pouvoir glisser à travers les attaches.

3.4 Procéder à la NOTE après l'étape 2.4 de la page 10.

Passer à la section 5.0 pour le test de fonctionnement

4.0 COMBO : MODULES DE BASCULE ET DE SIÈGE ÉLÉVATEUR

- Consulter la page 6 pour la légende des emplacements des coches destinés aux attaches.

4.1 À l'aide d'une attache, fixer les câbles provenant du dessous du module (verts) ainsi que celui(ceux) du vérin du siège élévateur (bleu(s)). L'attache doit passer par le trou intérieur de la languette d'ancrage sur le guide-câble. La tête de l'attache doit être vers l'extérieur de la languette d'ancrage du guide-câble. Le câble d'extension du vérin (bleu) doit être placé au-dessus des câbles qui proviennent du dessous du module (verts), tel qu'illustré ci-dessous.

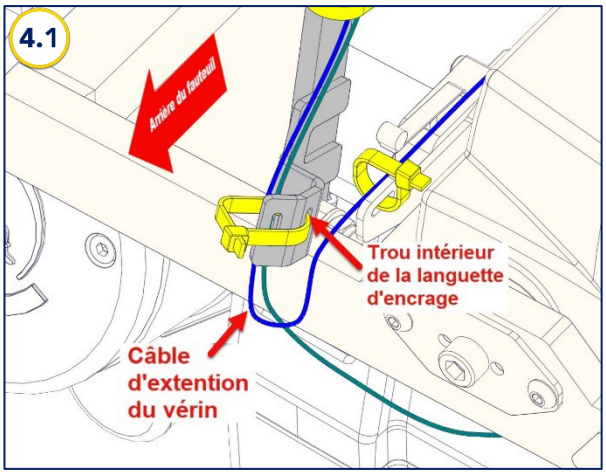

4.2 Laisser un jeu au câble d'extension du vérin (bleu) pour créer une petite boucle d'environ 20-25 mm (¾-1 po) tel qu'illustré sur l'image ci-dessous.

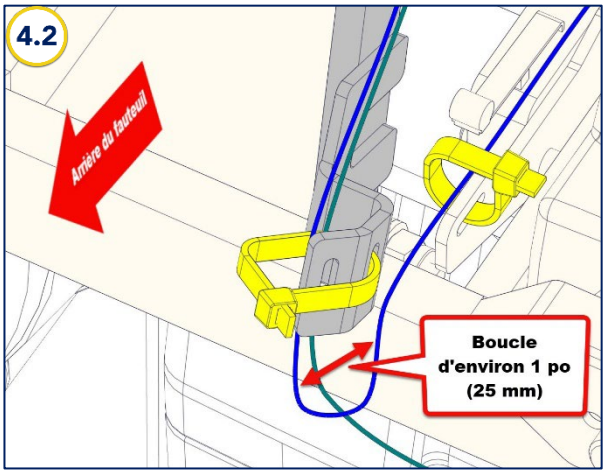

Téléphone : 1 450 424-7111 | Fax : 1 450 424-7211 | info@amylior.com | amylior.com

CÂBLAGE POUR SIÈGE ÉLÉVATEUR MOTORISÉ (SUITE)

4.3 Pour les autres câbles provenant du dessous du module du siège élévateur, longer le ou les câbles vers l'arrière du fauteuil afin d'obtenir une longueur supplémentaire de 2 po entre le ou les câbles et le châssis du module.

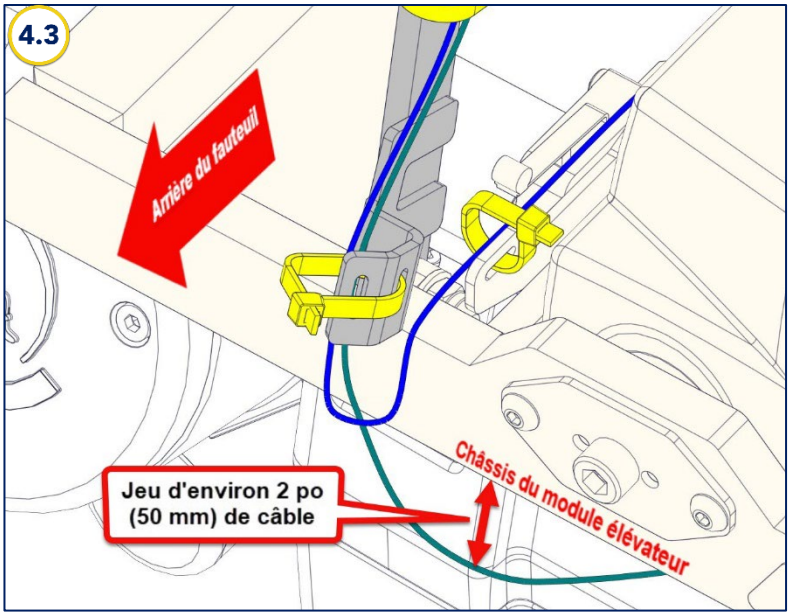

4.4 Face au dossier du fauteuil, acheminer les câbles du côté droit du guide-câble et fixer une attache aux coches "b" et "c" sur le guide-câble. Consulter la page 6 pour la légende de l'emplacement des coches (la coche "a" n'est pas utilisée). Les têtes des attaches doivent faire face au côté droit et vers l'avant de la chaise.

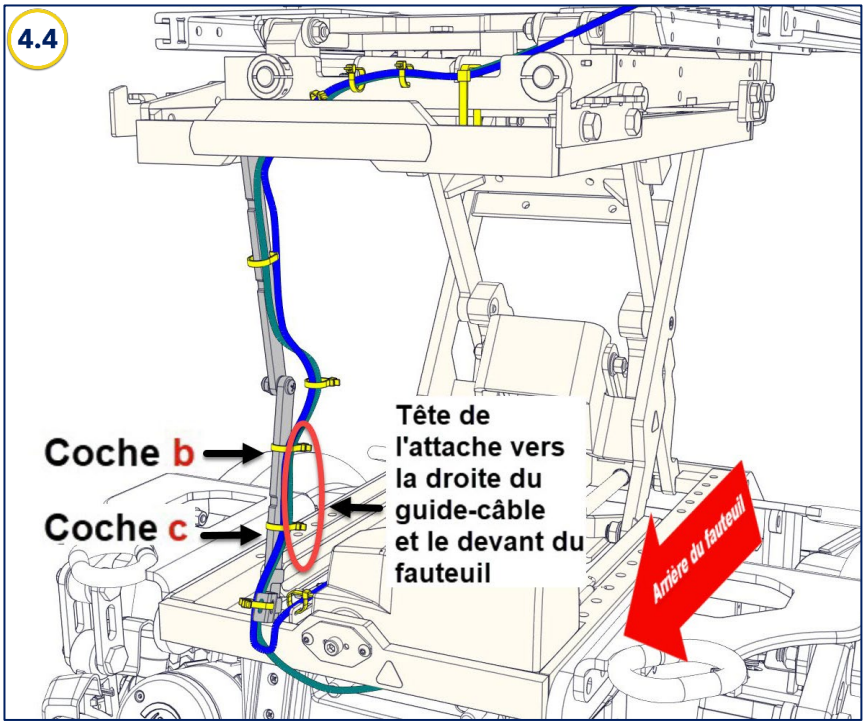

Téléphone : 1 450 424-7111 | Fax : 1 450 424-7211 | info@amylior.com | amylior.com

CÂBLAGE POUR SIÈGE ÉLÉVATEUR MOTORISÉ (SUITE)

4.5 Alors que les câbles sont acheminés vers le haut sur le guide-câble, tourner les câbles au niveau du pivot central de sorte que le premier câble sur la partie inférieure du guide-câble devienne le deuxième câble sur la partie supérieure du guide-câble. Consulter l'image 4.5 ci-dessous.

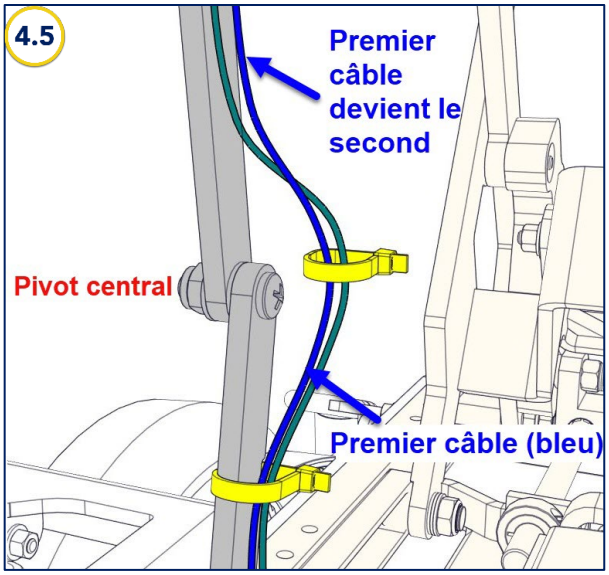

ASTUCE : Toujours attacher une attache au(x) câble(s) près du pivot central (sans joindre le guide-câble) pour empêcher le(s) câble(s) de frotter contre le guide-câble lorsqu'il s'ouvre et se ferme. Pour protéger la gaine du câble, fixer une attache même s'il n'y a qu'un seul câble. La tête doit faire face à l'extérieur et vers l'arrière du guide-câble.

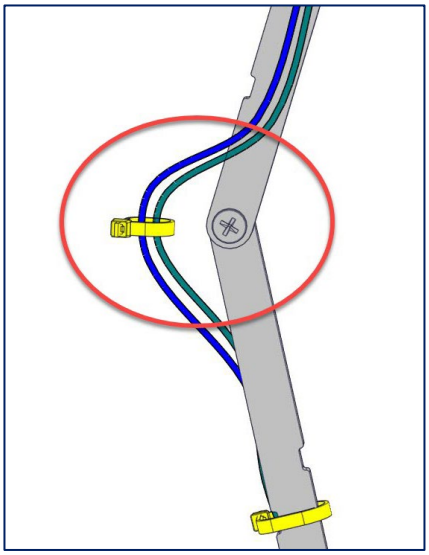

Téléphone : 1 450 424-7111 | Fax : 1 450 424-7211 | info@amylior.com | amylior.com

CÂBLAGE POUR SIÈGE ÉLÉVATEUR MOTORISÉ (SUITE)

4.6 Sur la partie supérieure du guide-câble, fixer les câbles sur le côté droit avec une attache à la coche “f” du guide-câble (consulter la page 6 pour la légende de l'emplacement des coches). La tête doit être sur le côté gauche du guide-câble et vers l'avant du fauteuil, tel qu’illustré sur l'image 4.6 ci-dessous.

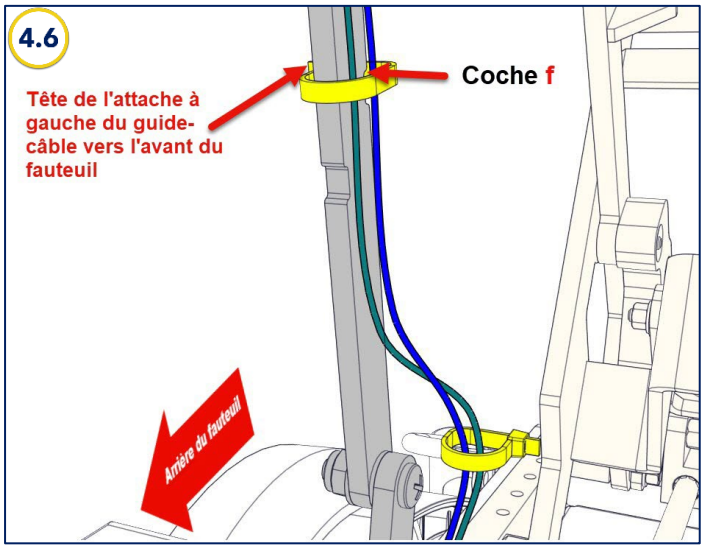

IMPORTANT: S’assurer que tous les câbles passent le long du côté droit de la partie supérieure du guide-câble avant de les acheminer le long de l'arrière du module de bascule, tel qu’illustré sur les images 4.7

4.7 À l'aide d'attaches, joindre tous les câbles ensemble sur le châssis arrière du module de bascule tel qu’illustré ci-dessous. Consulter également l'image 3 de la page 4 pour une autre vue du câblage.



Image A



Image B

4.8 L'excès des attaches peut être coupé, au ras de la tête. Les bords coupant doivent être limés pour éviter tout dommage ou blessure

Passer à la section suivante pour le test de fonctionnement

5.0 TEST DE FONCTIONNEMENT

5.1 Brancher tous les câbles, y compris le câble de la batterie. Au besoin, consulter le Manuel de l'utilisateur pour le branchement du câble de la batterie. Mettre le fauteuil en marche.

5.2 Tout en surveillant de près les câbles récemment installés, ouvrir et fermer LENTEMENT le module du siège élévateur motorisé à deux reprises. Vérifier qu'aucun câbles ne soient tendus ou écrasés/pincés pendant le mouvement. Si on remarque quelque chose d'anormal dans le mouvement ou si les têtes d'attache semblent interférer, ARRÊTER immédiatement ! Les images suivantes montrent les endroits-clés à vérifier lors de l'activation du module du siège élévateur motorisé :

Pour siège élévateur seulement

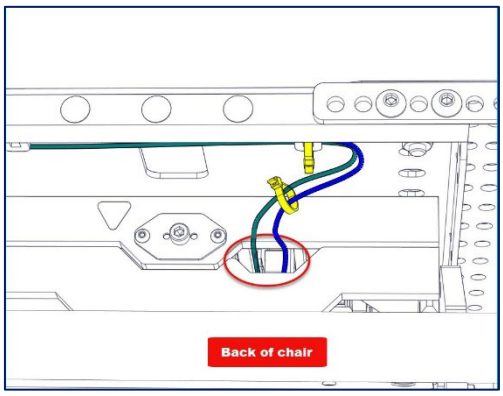

Image A

Pour combo : Bascule et siège élévateur motorisés

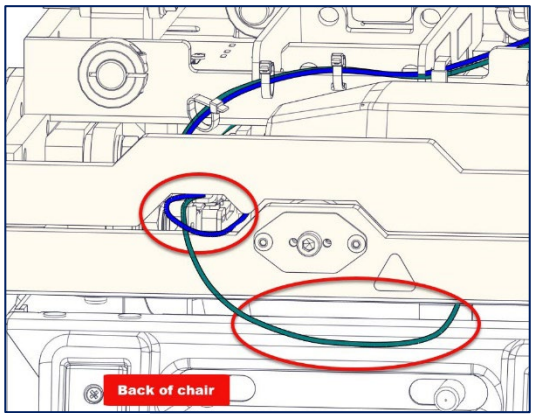

Image B

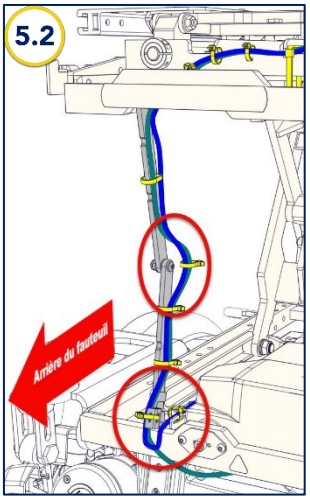

Image C

5.3 Peut-être que certains câbles devront être déplacés ou certaines attaches desserrées pour éviter les dommages. Il devrait y avoir un certain mouvement dans les câbles, mais pas au point de créer des boucles surdimensionnées.

5.4 Si les câbles ou les attaches doivent être repositionnés, consulter les sections 2.0, 3.0 ou 4.0 selon votre configuration. Il est important de s'assurer qu'il n'y a pas d'obstruction pendant le mouvement du module.

5.5 Un test de fonctionnement doit être effectué à chaque fois qu'un câble est déplacé ou qu'une attache est repositionnée ou desserrée. Une fois l'inspection effectuée, le fauteuil motorisé est prêt à être utilisé.

Ceci met fin au guide d'instructions de câblage pour siège élévateur motorisé. Pour de plus amples informations, veuillez communiquer avec le support technique d'Amylior par courriel à l'adresse : techsupport@amylior.com ou par téléphone au 1 888 453-0311