GUIDE DE L'UTILISATEUR
Fauteuil roulant **TANDEM**

FAUTEUIL ROULANT EN ALUMINIUM

Avant d'utiliser ce produit, veuillez lire ce manuel attentivement pour vous informer sur son fonctionnement et assurer votre sécurité

GUIDE DE L'UTILISATEUR
Fauteuil roulant **TANDEM**

TABLE DES MATIÈRES	PAGE
Informations Générales	3
Indications et utilisations	3
Consignes de sécurité	4-6
Présentation du TANDEM	7
Ouvrir votre fauteuil roulant	8
Installer l'appui-pieds	9
Installer les roues arrière	9
Augmentation de la profondeur	9
Ajustement de la hauteur sol/siège arrière	10
Ajustement de la hauteur sol/siège avant	11
Ajustement du centre de gravité	12
Ajustement de l'appui-bras	12
Ajustement de l'appui-pieds	12
Ajustement de la palette à angle ajustable	13
Ajustement de la hauteur du dossier	13
Ajustement du dossier à tension ajustable	13
Utiliser la poignée du frein à tambour	14
Ajustement du frein à tambour	14
Ajustement du frein de blocage	14
Ajustement de l'anti-basculant	15
Ceinture de positionnement	15
Fermer et transporter votre fauteuil	15
Entretien de votre fauteuil	16
Nettoyage	16
Spécifications	17
Garantie limité	17
Nous rejoindre	18

INFORMATIONS GÉNÉRALES

Ce manuel d'utilisateur fait partie intégrante des éléments livrés.
Elles doivent être conservées par l'utilisateur et doivent accompagner le produit même après une revente.
Les informations détaillées dans ce manuel d'utilisateur sont données sous réserve de modifications résultant d'améliorations techniques.
Ce document ne peut pas être réimprimé, copié ou traduit, même partiellement, sans une autorisation écrite du fabricant.
Les modifications apportées à ce manuel d'utilisateur ne sont pas communiquées. Nous vous informerons bien volontiers sur la version actuelle.

INDICATIONS ET UTILISATIONS

Le fauteuil roulant Tandem est conçu pour des personnes à mobilité réduite dont la masse corporelle ne dépasse pas 150 kg (330lbs.), comme aide pour se déplacer à l'intérieur ou à l'extérieur. Le Tandem ne doit être utilisé que sur un sol ferme et plat. Son utilisation pour d'autres usages, notamment pour aider à monter ou pour transporter des charges lourdes n'est pas conforme à l'utilisation du produit et est dangereuse.

CONSIGNES DE SÉCURITÉS

LIRE et Suivre toutes les instructions, avertissements et notes de ce manuel avant d'utiliser votre fauteuil roulant.

S'il y a de l'information dans ce manuel que vous ne comprenez pas ou si vous avez besoin d'aide supplémentaires pour utiliser votre fauteuil roulant, svp contacter votre détaillant. À défaut de suivre les instructions de ce manuel, des blessures pourraient en résulter ou vous pourriez endommager votre fauteuil roulant.

Avertissement! Un détaillant autorisé des produits Continent Globe doit faire la livraison de ce fauteuil roulant en suivant toutes les procédures élaborées dans ce manuel.

ESSAI DU FAUTEUIL ROULANT

Toujours faire un essai du fauteuil roulant en présence du représentant de votre détaillant autorisé afin de vous s'assurer de bien comprendre les fonctions de base.

Toujours vérifier votre fauteuil roulant avant de l'utiliser, si vous décelé un problème, contacter votre détaillant autorisé.

LIMITATIONS DE POIDS

Respecter le poids maximal d'utilisation qui est de 150kg (330lbs.), ne jamais embarquer de passager.

INFORMATION RELATIVES AUX PENTES

Soyez prudent dans les rampes d'accès pour fauteuil roulant. Ne jamais descendre de reculons dans une rampe ou une pente.

Si le fauteuil accélère plus rapidement que prévu, utilisez vos deux mains sur les cerceaux de conduite pour le stabiliser. Ne pas utiliser les freins de blocage pour arrêter le fauteuil dans une pente.

Ne pas s'engager dans des rampes de plus de 5 degrés d'inclinaison.

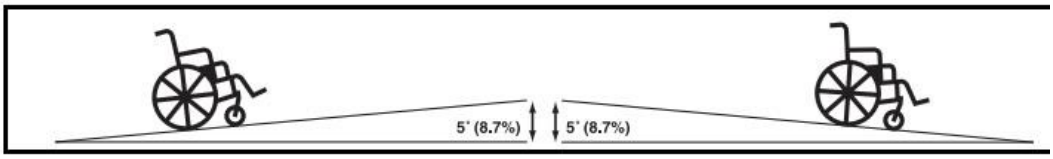

CONSIGNES DE SÉCURITÉS (suite)

SURFACES DE CONDUITE

Votre fauteuil est conçu pour les surfaces dures et planes.

Ne pas utiliser votre fauteuil sur les surfaces suivantes:

- Surfaces inégales ou accidentées
- Herbes longues
- Gravel et sable
- Bord du lac ou de la mer
- Si vous n'êtes pas certain sur une surface, n'y aller pas

PRÉCAUTIONS CONTRE LES INTEMPÉRIES

Protéger votre fauteuil de la pluie, la neige, le froid ou la chaleur extrême, assurez-vous de bien le sécher avant de le ranger. Vérifier le recouvrement lorsque le fauteuil est au soleil pour une période prolongée pour ne pas irriter votre peau.

OBSTACLES FIXES

Toujours être perpendiculaire à un obstacle avant de la monter. Un maximum de 2'' (5cm) à moins d'avoir un aidant pour vous assister. Ne jamais reculer pour descendre un obstacle.

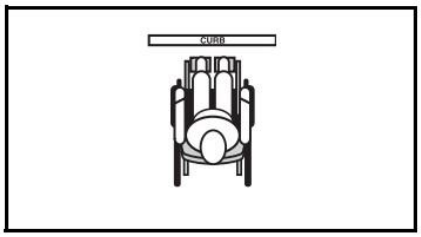

MARCHES OU ESCALIERS MOBILES

Ne jamais utiliser les marches ou un escalier mobile avec votre fauteuil roulant.

TRANSPORT DANS UN VÉHICULE

Ne jamais rester assis dans votre fauteuil roulant lorsque vous circulez à bord d'un véhicule de transport. Il doit être ranger durant les déplacements du véhicule.

CEINTURE DE POSITIONNEMENT

Toujours attacher votre ceinture de positionnement lorsque vous utilisez votre fauteuil roulant.

CONSIGNES DE SÉCURITÉS (suite)

CENTRE DE GRAVITÉ

Ne jamais retirer les anti-basculants, le fauteuil pourrait renverser vers l'arrière, des blessures pourraient en résulter.

Soyez prudent de ne pas changer le centre de gravité lorsque vous vous penchez ou vous étirez pour ramasser un objet.

INSTALLATION DES ROUES

Toujours vous assurez que la bille de l'essieu à dégagement rapide est bien sorti et visible lors de l'installation des roues arrière.

MODIFICATIONS DU PRODUIT

Ne jamais modifier le châssis ou toutes autres composantes de votre fauteuil roulant, des blessures pourraient en résulter.

TRANSFERT DE VOTRE FAUTEUIL

Les transferts nécessitent un bon équilibre. Pratiquer vos transferts avec un aidant ou un professionnel de la santé. Pour éviter les possibilités de blessures, nous vous recommandons de suivre les étapes suivantes avant de transférer:

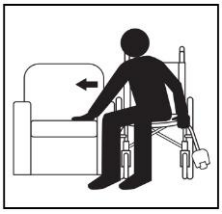

- Rapprocher vous de l'endroit du transfert
- Garder les roues avant pointant vers l'avant
- Assuré d'engager les freins de blocage
- Relever l'appui-bras du côté du transfert
- Enlever les appui-pieds ou les tourner vers l'intérieur pour libérer vos jambes

MEDICAMENTS OU DROGUE

Ne pas utiliser votre fauteuil roulant si vous êtes sous l'influence de drogue ou alcool, ceci pourrait limiter votre capacité d'utiliser votre fauteuil roulant sécuritairement.

IDENTIFICATION DU PRODUIT / NUMÉRO DE SÉRIE

Les étiquettes doivent rester lisibles. Ces identifications sont très importantes. Elles ne doivent pas être enlevées..

OUVRIR VOTRE FAUTEUIL ROULANT

• Engager les freins de blocage. • Debout à côté du fauteuil roulant, mettre une pression égale vers le bas de chaque côté du croisillon.	
• Vérifier que le croisillon est bien insérer dans le réceptacle avant et arrière.	
• Tirer le rabat de la toile de dossier et le fixer sous le siège avec le velcro pour fermer l'espace entre le siège et le dossier.	

INSTALLER LES APPUI-PIEDS

- Installer l'appui-pieds dans le réceptacle et le pivoter vers l'intérieur. Les appui-pieds peuvent être pivoté vers l'intérieur ou l'extérieur.

- Par la suite, rabattre la palette ajustable vers le bas.

INSTALLER LES ROUES ARRIÈRES

- Presser sur le bouton poussoir de l'essieu à dégagement rapide pour installer ou enlever la roue.

IMPORTANT: Svp vous assurer que la bille est complètement sortie et visible lors de l'installation

VOTRE TANDEM

AUGMENTATION DE LA PROFONDEUR

- Sous l'assise vous trouverez les bandes velcro qui vous permettront d'augmenter la profondeur à 18''.
- Prendre les bandes Velcro et les installer sur le croisillon et les rabattre sur eux-mêmes.

AJUSTEMENT DE LA HAUTEUR SOL/SIÈGE ARRIÈRE

- Pour ajuster la hauteur sol/siège arrière, dévisser les deux boulons identifiés par les deux flèches et installer le support de l'essieu à la hauteur désiré, voir le tableau à la P. 11.

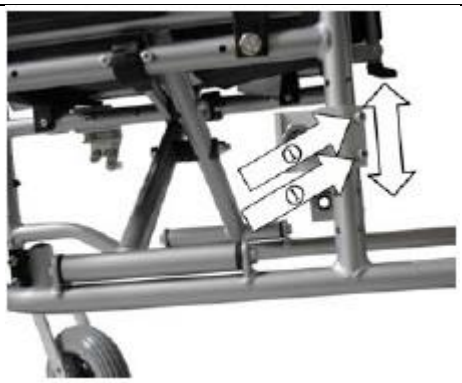

AJUSTEMENT DE LA HAUTEUR SOL/SIÈGE AVANT

- Pour obtenir la hauteur sol/siège avant de 17'' ou 18'', le support doit être déporté vers le haut
- Pour obtenir la hauteur sol/siège avant de 19'' ou 20'', le support doit être déporté vers le bas
- Pour faire le changement de hauteur, simplement dévisser les deux boulons et inter-changer de côté.
- Pour les configurations, voir le tableau ci-bas:

HAUTEUR	ROUE AVANT	ROUE ARRIÈRE
17''		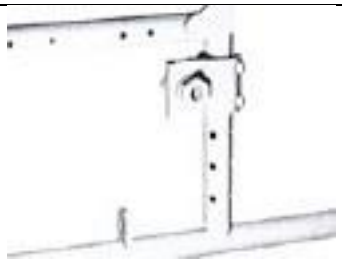
18''		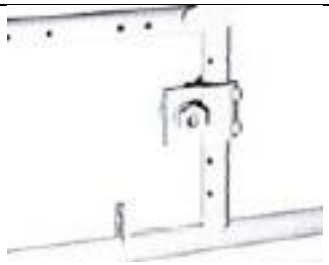
19''		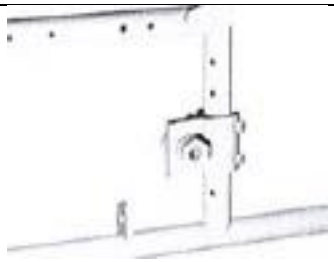
20''		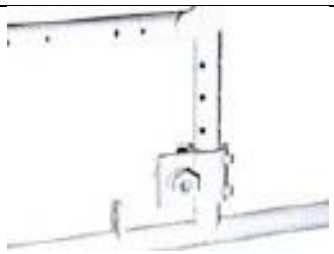

AJUSTEMENT DU CENTRE DE GRAVITÉ

- Le centre de gravité peut être ajusté en inversant la position du support de l'essieu.
- Dévisser les deux boulons et inverser le support.

IMPORTANT: Lors du changement du support de l'essieu, le centre de gravité du fauteuil change, valider la stabilité du fauteuil suite à ce changement

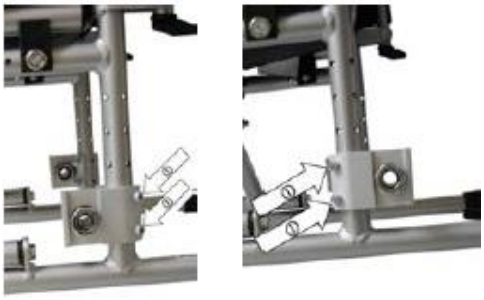

- Lorsqu'on change le centre de gravité, on doit relocaliser le frein de blocage à la position arrière.
- Enlever la vis et l'installer dans le trou arrière tel qu'illustré.

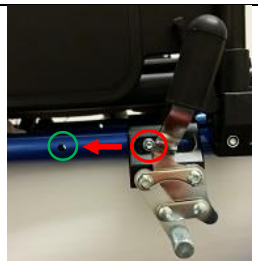

AJUSTEMENT DE L'APPUI-BRAS

- Déserrer la poignée d'un quart de tour.
- Tirer sur la poignée et la partie supérieure sera libre de coulisser.
- Pour ajuster la hauteur, relâcher la poignée.
- Reserrer la poignée fermement.

AJUSTEMENT DE L'APPUI-PIEDS

- Déserrer la poignée d'un quart de tour.
- Tirer sur la poignée et la partie inférieure sera libre de coulisser.
- Pour ajuster la hauteur, relâcher la poignée .
- Reserrer la poignée fermement.

AJUSTEMENT DE LA PALETTE À ANGLE AJUSTABLE

- Pour ajuster l'angle de la palette, dévisser la poignée sur le coté et sélectionner l'angle désirée.

AJUSTEMENT DE LA HAUTEUR DU DOSSIER

- Pour ajuster la hauteur dossier, dévisser la poignée d'ajustement et ensuite choisir la hauteur requise et reserrer la poignée fermement.

AJUSTEMENT DU DOSSIER À TENSION AJUSTABLEpOIGNÉ

- Pour l'ajustement de votre dossier à tension adjustable, tirer sur le velcro des courroies jusqu'à la tension soit confortable pour l'utilisateur.

UTILISER LA POIGNÉE DU FREIN À TAMBOUR

- Pour le frein statique (stationnement), tirer la poignée et lever le loquet pour le barrer en place.

- Pour le frein dynamique (ralentissement), tirer la poignée avec la force nécessaire pour ralentir.

AJUSTEMENT DU FREIN À TAMBOUR

- Pour ajuster le frein à tambour, ajuster la vis de réglage (pos. 1) ou désserrer le contre-écrou (pos. 2).
- Si vous entendez du grincement, le câble est trop serré.

AJUSTEMENT DU FREIN DE BLOCAGE

- La distance entre frein et le pneu devrait être de 8mm.
- Pour ajuster la distance, desserrer la vis sur le châssis et faites glisser le réceptacle jusqu'à la distance requise.
- Pour terminer, resserrez la vis.
- Pour activer le frein, pousser vers le bas et pour le désactiver, tirer vers le haut.

ENTRETIEN DE VOTRE FAUTEUIL

Votre fauteuil requiert un entretien de routine. Vous pouvez faire une inspection visuelle mais pour toute réparation, consultez votre détaillant autorisé. Il est important de suivre les recommendations d'entretien tel qui suit :

VÉRIFICATION QUOTIDIENNE

- Vérifiez pour les boulons et les vis pour s'assurer qu'ils sont bien fixés
- Vérifiez l'état des pneus pour des fissures ou autres bris.
- Vérifiez que les cerceaux de conduite sont biens fixés sur les roues
- Vérifiez pour e bon fonctionnement des freins de blocage

VÉRIFICATION MENSUELLE

- Vérifiez les pneus
- Vérifiez les roues avant pour l'usure, faire le remplacement s'il y a lieu
- Vérifiez les fourches et les roulements à billes
- Gardez votre fauteuil roulant propre

VÉRIFICATION ANNUELLE

- Apportez votre fauteuil roulant chez votre détaillant autorisé pour une mise au point surtout si vous en faites usage quotidiennement. Ceci vous assurera un fauteuil roulant en bon état.

NETTOYAGE

Utilisez des produits non-abrasifs pour nettoyer votre fauteuil roulant. Ne jamais arroser votre fauteuil roulant, ceci causer des dommages à votre fauteuil.

AJUSTEMENT DE L'ANTI-BASCULANT

- Pour ajuster l'anti-basculant vers le haut ou vers le bas, tirer sur la rondelle en acier

CEINTURE DE POSITIONNEMENT

- Chaque fauteuil roulant est fourni avec une ceinture de positionnement, assurez-vous de bien boucler votre ceinture lorsque vous utilisez votre fauteuil.

FERMER ET TRANSPORTER VOTRE FAUTEUIL

- Pour plier votre fauteuil, rabattre les palettes d'appui-pieds
- Prendre le siège avec les deux mains dans le centre et tirez vers le haut

- Pour transporter votre fauteuil, il est possible de réduire le poids en enlevant les appui-pieds et les roues arrière.

SPÉCIFICATIONS

	WC16DB247	WC18DB247	WC20DB247
LARGEUR DU SIÈGE	16''	18''	20''
PROFONDEUR DU SIÈGE	16"-18''	16"-18''	16"-18''
HAUTEUR SOL/SIÈGE	17''-18''-19''-20''	17''-18''-19''-20''	17''-18''-19''-20''
HAUTEUR DU DOSSIER	16'' – 18''	16'' – 18''	16'' – 18''
HAUTEUR DES APPUI-BRAS	9"-10''-11''	9"-10''-11''	9"-10''-11''
LARGEUR HORS-TOUT	25"	27"	29"
LARGEUR PLIÉ	12"	12"	12"
POIDS *	37 lbs	38 lbs	40 lbs
CAPACITÉ DE POIDS	330 lbs	330 lbs	330 lbs

Note

* Le poids du fauteuil est calculé avec les appui-pieds et roues

GARANTIE LIMITÉ

Continent Globe garantit que ce produit n'a aucun défaut de matériel et de fabrication en considérant que l'utilisateur en fait une utilisation normale et non-abusive et ce pour une période de un (1) an à partir de la date d'achat. Le cadre en aluminium et son croisillon sont garantie à vie pour l'acheteur original. La garantie ci-haut ne s'applique pas si un défaut est dû à un accident, de la négligence, usage abusif ou le transport inapproprié du produit.

Si ce produit est trouvé défectueux, il sera réparé ou remplacé, selon la décision du manufacturier, Continent Globe. Cette garantie ne couvre pas les frais de transport encourus lors de la réparation et/ou du remplacement de ce produit.

Continent Globe a pour devise de fournir des produits selon plus hauts standards de qualité. Ce produit a été construit selon ces standards et inspecté avec minutie avant d'être distribué. Cette Garantie Limitée représente notre confiance en la qualité de nos matériaux et de notre main d'œuvre. Pour votre service de garantie, veuillez contacter le détaillant qui vous a vendu ce produit.

En cas d'insatisfaction, veuillez communiquer directement avec nous. Veuillez avoir en votre possession le nom du produit, son numéro de série, la raison de l'appel, ainsi que les coordonnées du détaillant. Vous devrez aussi fournir une preuve d'achat. NE PAS nous retourner un produit sans en avoir eu le consentement. Cette garantie ne couvre pas les problèmes causés par une utilisation abusive de l'utilisateur.

NOTRE MISSION

La mission de **Continent Globe** consiste à concevoir et à distribuer des produits spécialisés en réadaptation en vue d'améliorer la qualité de vie des personnes à mobilité réduite.
Pour atteindre ce but, **Continent Globe** travaille en partenariat avec des thérapeutes, des spécialistes en équipements médicaux, ainsi que des utilisateurs, pour être en mesure de bien relever les défis quotidiens auxquels sont confrontées les personnes en perte d'autonomie.

NOS VALEURS

Continent Globe est soucieuse de faciliter la vie des personnes à mobilité réduite, voilà pourquoi Continent Globe offre des produits de qualité abordables accompagnés d'un service hors pair.
Nos valeurs d'entreprise en témoignent :

- Qualité : nous offrons des produits supérieurs et un service impeccable.
- Écoute : nous restons à l'écoute des besoins réels des personnes à mobilité réduite.
- Compassion : nous faisons preuve d'empathie à l'égard des personnes à mobilité réduite qui utilisent nos produits.

POUR NOUS CONTACTER:

M.R. CONTINENT GLOBE CORPORATION
679, Avenue Lépine
Dorval, Québec
H9P 1G3

info@continentglobe.com

www.continentglobe.com